ДЕПАРТАМЕНТ ОБРАЗОВАНИЯ ВОЛОГОДСКОЙ ОБЛАСТИ
БЮДЖЕТНОЕ ПРОФЕССИОНАЛЬНОЕ ОБРАЗОВАТЕЛЬНОЕ УЧРЕЖДЕНИЕ
ВОЛОГОДСКОЙ ОБЛАСТИ
«ВЕЛИКОУСТЮГСКИЙ МНОГОПРОФИЛЬНЫЙ КОЛЛЕДЖ»

Утверждаю:
Директор БПОУ ВО «ВУМК»
_____ А. И. Башкин
«29» января 2020 г.

ОСНОВНАЯ ПРОГРАММА ПРОФЕССИОНАЛЬНОГО ОБУЧЕНИЯ

ПРОГРАММА ПРОФЕССИОНАЛЬНОЙ ПОДГОТОВКИ ПО ПРОФЕССИЯМ РАБОЧИХ И ДОЛЖНОСТЯМ СЛУЖАЩИХ

19205 Тракторист-машинист сельскохозяйственного производства

СОДЕРЖАНИЕ

1. Пояснительная записка
2. Квалификационные характеристики профессиональной деятельности
3. Документы, определяющие содержание и организацию образовательного процесса
3.1. Учебный план и календарно-учебный график
3.2.Программа учебных дисциплин и профессиональных модулей
4.Материально-техническое обеспечение реализации программы
5.Оценка результатов освоения основной программы профессионального обучения
5.1. Контроль и оценка достижений обучающихся
5.2. Порядок проведения итоговой аттестации
6. Перечень учебных изданий

1. ПОЯСНИТЕЛЬНАЯ ЗАПИСКА

Настоящая профессиональная образовательная программа представляет собой комплекс нормативно-методической документации, регламентирующей:

- совокупность требований, обязательных при реализации профессиональных образовательных программ по профессии **Тракторист-машинист сельскохозяйственного производства** образовательным учреждением;
- содержание, организацию и оценку результатов подготовки обучающихся.

Нормативную правовую основу разработки программы профессиональной подготовки по рабочей профессии (далее – программа) составляют:

- Федеральный закон «Об образовании»;
- Федеральный закон от 21.07.2007 № 194-ФЗ «О внесении изменений в отдельные законодательные акты Российской Федерации в связи с установлением обязательности общего образования»;
- Федеральный закон Российской Федерации от 25 декабря 2008 г. N 287-ФЗ "О внесении изменений в Закон Российской Федерации "О занятости населения в Российской Федерации";
- Общероссийский классификатор профессий рабочих, должностей служащих и тарифных разрядов, ОК 016-94, 01.11.2005 г.;
- Приказ Минобрнауки РФ от 02.07.2013 №513 "Об утверждении Перечня профессий рабочих,должностей служащих, по которым осуществляется профессиональное обучение"
- «Методика проведения квалификационных экзаменов на получение права на управление транспортными средствами». Утверждена Департаментом обеспечения безопасности дорожного движения МВД России 09.06.2009. Введена в действие с 01.11.2011 г.;
- Письмо Департамента государственной политики в сфере образования и науки Минобрнауки России от 278.12.2009 № 03-2672 с разъяснениями по формированию примерных программ профессиональных модулей НПО и СПО на основе ФГОС НПО и ФГОС СПО.

Программа содержит квалификационную характеристику, учебный план и программы по предметам «Правила дорожного движения», «Основы управления и безопасность движения», «Оказание первой медицинской помощи», программу профессионального модуля «Эксплуатация и техническое обслуживание сельскохозяйственных машин и оборудования».

Квалификационная характеристика составлена в соответствии с требованиями Единого тарифно-квалификационного справочника работ и профессий рабочих и содержит требования к основным знаниям, умениям и навыкам, которые должны иметь рабочие указанной профессии и квалификации.

К освоению программы допускаются лица в возрасте с 18 лет, в том числе не имеющие основного общего или среднего общего образования. Медицинские ограничения регламентированы перечнем противопоказаний Министерства здравоохранения РФ.

Нормативный срок по учебному плану составляет 480 часов, в том числе на теоретическое обучение - 220 часа, практическое обучение- 252 часа, квалификационный экзамен – 8 часов.

Планируемый результат освоения программы

Выпускник должен быть готов к профессиональной деятельности по эксплуатация и техническому обслуживание сельскохозяйственных машин и оборудования и соответствующих профессиональных компетенций (ПК):

ПК 1.1. Управлять тракторами и самоходными сельскохозяйственными машинам всех видов в организациях сельского хозяйства.
ПК 1.2. Выполнять работы по возделыванию и уборке сельскохозяйственных культур в растениеводстве.
ПК 1.3. Выполнять работы по обслуживанию технологического оборудования животноводческих комплексов и механизированных ферм.
ПК 1.4. Выполнять работы по техническому обслуживанию тракторов, сельскохозяйственных машин и оборудования в мастерских и пунктах технического обслуживания.
ПК 1.5. Управлять тракторами зарубежных марок
ПК 1.6. Выполнять с/х работы на зарубежных марках тракторов и с/х машин

Цели и задачи программы

С целью овладения указанным видом профессиональной деятельности и соответствующими профессиональными компетенциями обучающийся в ходе освоения программы должен:

иметь практический опыт:

- управления тракторами и самоходными сельскохозяйственными машинами;
- выполнения механизированных работ в сельском хозяйстве;
- технического обслуживания сельскохозяйственных машин и оборудования;

уметь:

- комплектовать машинно-тракторные агрегаты для проведения агротехнических работ в сельском хозяйстве;
- выполнять агротехнические и агрохимические работы машинно-тракторными агрегатами на базе тракторов основных марок, зерновыми и специальными комбайнами;
- выполнять технологические операции по регулировке машин и механизмов;
- перевозить грузы на тракторных прицепах, контролировать погрузку, размещение и закрепление на них перевозимого груза;
- выполнять работы средней сложности по периодическому техническому обслуживанию тракторов и агрегатируемых с ними сельскохозяйственных машин с применением современных средств технического обслуживания;
- выявлять несложные неисправности сельскохозяйственных машин и оборудования и самостоятельно выполнять слесарные работы по их устранению;
- под руководством специалистов более высокой квалификации выполнять работы по подготовке, установке на хранение и снятию с хранения сельскохозяйственной техники;
- оформлять первичную документацию;
- комплектовать МТА зарубежным марок тракторов и с/х машин;
- выполнять агротехнические работы на зарубежных марках тракторов и с/х машин.

знать:

- устройство, принцип действия и технические характеристики основных марок тракторов и сельскохозяйственных машин;
- мощность обслуживаемого двигателя и предельную нагрузку прицепных приспособлений;
- правила комплектования машинно-тракторных агрегатов в растениеводстве и животноводстве;
- правила работы с прицепными приспособлениями и устройствами;
- методы и приемы выполнения агротехнических и агрохимических работ;
- пути и средства повышения плодородия почв;
- средства и виды технического обслуживания тракторов, сельскохозяйственных машин и оборудования;
- способы выявления и устранения дефектов в работе тракторов, сельскохозяйственных машин и оборудования;
- правила погрузки, укладки, строповки и разгрузки различных грузов в тракторном прицепе;
- содержание и правила оформления первичной документации;

- устройство, принцип действия, технические характеристики зарубежных марок тракторов и с/х машин;
- различия между тракторами российского и зарубежного производства.

На теоретических занятиях используются детали, сборочные единицы, приборы и агрегаты. Изучение работы агрегатов, механизмов и приборов сопровождается показом на моделях и агрегатах, также используются схемы, плакаты, транспаранты, слайды, диафильмы, кинофильмы и видеофильмы.

Вождение тракторов выполняется на специально оборудованных полигонах индивидуально каждым учащимся под руководством мастера производственного обучения. Вождение проводится во внеурочное время.

Профессиональная подготовка завершается сдачей квалификационного экзамена. Содержание экзамена:
- Теоретический экзамен по безопасной эксплуатации самоходных машин и по правилам дорожного движения;
- Практический экзамен на закрытой от движения площадке и на экзаменационном маршруте в условиях реального или смоделированного дорожного движения.

После успешной сдачи квалификационного экзамена, учебным заведением учащемуся выдается Свидетельство о профессии рабочего, должности служащего, с присвоением квалификации «Тракторист-машинист сельскохозяйственного производства» категории «В», «С», «D».

После сдачи квалификационных экзаменов в государственной инспекции по надзору за техническим состоянием самоходных машин и других видов техники (далее - Гостехнадзор) обучающиеся получают удостоверение тракториста-машиниста (тракториста) на право управления самоходными машинами.

2. КВАЛИФИКАЦИОННЫЕ ХАРАКТЕРИСТИКИ ПРОФЕССИОНАЛЬНОЙ ДЕЯТЕЛЬНОСТИ

Характеристика работ. Управление тракторами в агрегате с прицепными и навесными орудиями, самоходными и другими сельскохозяйственными машинами в соответствии с требованиями и правилами производства при проведении работ в растениеводстве, животноводстве, кормопроизводстве, защищенном грунте, по уходу за многолетними насаждениями, в агро- и гидромелиорации, луговодстве и лесном хозяйстве. Проведение погрузочно-разгрузочных, транспортных и стационарных работ на тракторах. Регулирование механизмов тракторов, навесных и прицепных орудий, самоходных и других машин. Проведение ежесменного технического ухода, текущего ремонта. Выявление простейших неисправностей и участие во всех других видах ремонта обслуживаемых тракторов и сельскохозяйственных машин.

Должен знать: устройство тракторов и агрегатируемых с ними сельскохозяйственных навесных и прицепных орудий и других машин; правила технического ухода и их текущего ремонта; агротехнику возделывания сельскохозяйственных культур и агротехнические требования, предъявляемые к различным видам выполняемых механизированных работ, и правила их производства; способы выявления и устранения неисправностей обслуживаемых тракторов и сельскохозяйственных машин; правила погрузки, укладки, строповки и разгрузки различных грузов; правила охраны труда, техники безопасности и противопожарные мероприятия при работе на тракторных агрегатах, самоходных и других машинах.

3. ДОКУМЕНТЫ, ОПРЕДЕЛЯЮЩИЕ СОДЕРЖАНИЕ И ОРГАНИЗАЦИЮ ОБРАЗОВАТЕЛЬНОГО ПРОЦЕССА

3.1. Учебный план и календарно-учебный график

Индекс	Наименование дисциплины	Всего часов	недели												Формы аттестации
			1	2	3	4	5	6	7	8	9	10	11	12	
П.00	**Профессиональный цикл**														
ОП.00	***Общепрофессиональные дисциплины***														
ОП.01	Правила дорожного движения	54	6	6	6	6	6	6	6	6	6				зачет
ОП.02	Основы управления и безопасность движения	36	4	4	6	4	4	4	4	4	2				зачет
ОП.03	Оказание первой медицинской помощи	22	4	4	2	4	2	2	2	2					зачет
ПМ.00	***Профессиональные модули***														
ПМ.01	**Эксплуатация и техническое обслуживание сельскохозяйственных машин и оборудования**	360													
МДК 01.01	Технология механизированных работ в сельском хозяйстве	54	6	6	6	6	6	6	6	6	6				диф.зачет
МДК 01.02	Эксплуатация и техническое обслуживание сельскохозяйственных машин и оборудования	54	6	6	6	6	6	6	6	6	6				диф.зачет
УП.01.	Учебная практика	108	12	12	12	12	12	12	12	12	12				анализ тек.успева-емости
УП.02.	Учебная практика (вождение)	24													анализ тек.успева-емости
ПП.02.	Производственная практика	120									8	40	40	32	анализ тек.успева-емости
	Квалификационный экзамен	8												8	
	Всего	480													

3.2. Программы учебных дисциплин и профессиональных модулей

«Правила дорожного движения»
Тематическое планирование

№п/п	Наименование тем	Количество часов
Раздел 1. Правила дорожного движения		
1.	Общие положения: основные понятия и термины. Обязанности водителей, пешеходов и пассажиров	4
2.	Дорожные знаки	4
3.	Дорожная разметка и ее характеристика	4
4.	Порядок движения, остановка и стоянка транспортных средств	4
5.	Регулирование дорожного движения	4
6.	Проезд перекрестков	6
7.	Проезд пешеходных переходов, остановок, маршрутно-транспортных средств и железнодорожных переездов	4
8.	Особые условия движения	6
9.	Перевозка людей и грузов	4
10.	Техническое состояние и оборудование транспортных средств	4
11.	Государственные регистрационные знаки, опознавательные знаки, предупредительные знаки и обозначения	2
Раздел 2. Нормативно-правовые документы, регулирующие отношения в сфере дорожного движения		
12.	Административное право	2
13.	Уголовное право	1
14.	Гражданское право	1
15.	Правовые основы охраны окружающей среды	1
16.	Закон об ОСАГО	1
	Зачет	2
	Всего	

Содержание дисциплины

Введение. Обзор законодательных актов

Закон о безопасности дорожного движения, Правила дорожного движения, Кодекс об административных правонарушениях, Уголовный кодекс, Гражданский кодекс, Закон об охране окружающей среды, Закон об обязательном страховании гражданской ответственности (ОСАГО).

Раздел 1. Правила дорожного движения

Тема 1. Общие положения. Основные понятия и термины. Обязанности водителей, пешеходов и пассажиров

Значение Правил в обеспечении порядка и безопасности дорожного движения. Общая структура Правил. Основные понятия и термины, содержащиеся в Правилах.

Обязанности участников дорожного движения. Порядок ввода ограничений в дорожном движении.

Документы, которые водитель механического транспортного средства обязан иметь при себе и передавать для проверки сотрудникам милиции.

Порядок предоставления транспортных средств должностным лицам.

Права и обязанности водителей транспортных средств, движущихся с включенным проблесковым маячком синего цвета и специальным звуковым сигналом. Обязанности других водителей по обеспечению безопасности движения специальных транспортных средств.

Обязанности водителей, причастных к дорожно-транспортному происшествию. Обязанности пешеходов и пассажиров по обеспечению безопасности дорожного движения.

Должен знать:

Основные понятия и термины, обязанности пешехода, пассажира, водителя.

Должен уметь:

Соблюдать обязанности пешехода, пассажира, водителя.

Тема 2. Дорожные знаки

Значение дорожных знаков в общей системе организации дорожного движения. Классификация дорожных знаков. Требования к расстановке знаков. Дублирующие, повторные и временные знаки.

Предупреждающие знаки. Назначение. Общий признак предупреждения. Правила установки предупреждающих знаков. Название и назначение каждого знака. Действия водителя при приближении к опасному участку дороги, обозначенному соответствующим предупреждающим знаком.

Знаки приоритета. Назначение. Название и место установки каждого знака. Действия водителей в соответствии с требованиями знаков приоритета.

Запрещающие знаки. Назначение. Общий признак запрещения. Название, назначение и место установки каждого знака. Действия водителей в соответствии с требованиями запрещающих знаков. Исключения. Права водителей с ограниченными физическими возможностями и водителей, перевозящих таких лиц. Зона действия запрещающих знаков.

Предписывающие знаки. Назначение. Общий признак предписания. Название, назначение и место установки каждого знака. Действия водителей в соответствии с требованиями предписывающих знаков. Исключения.

Знаки особых предписаний. Назначение, общие признаки. Название, назначение и место установки каждого знака.

Информационные знаки. Назначение. Общие признаки знаков. Название, назначение и место установки каждого знака. Действия водителей в соответствии с требованиями знаков, которые вводят определенные режимы движения.

Знаки сервиса. Назначение. Название и место установки. Знаки дополнительной информации (таблички). Назначение. Название и размещение каждого знака.

Должен знать:

Значение и классификацию дорожных знаков

Должен уметь:

Различать дорожные знаки, принимать решения по выполнению требований знаков.

Тема 3. Дорожная разметка и ее характеристики

Значение разметки в общей организации дорожного движения, классификация разметки.

Горизонтальная разметка. Назначение. Цвет и условия применения каждого вида горизонтальной разметки. Действия водителей в соответствии с требованиями горизонтальной разметки.

Вертикальная разметка. Назначение. Цвет и условия применения каждого вида вертикальной разметки.

Практическое занятие по темам 1-3

Решение комплексных задач. Разбор типичных дорожно-транспортных ситуаций с использованием технических средств обучения, макетов, стендов и т.д. Формирование умений руководствоваться дорожными знаками и разметкой.

Должен знать: Значение разметки в общей организации

Должен уметь:

Различать и выполнять требования горизонтальной и вертикальной разметки.

Тема 4. Порядок движения, остановка и стоянка транспортных средств

Предупредительные сигналы. Виды и назначение сигналов. Правила подачи сигналов световыми указателями поворотов и рукой. Использование предупредительных сигналов при обгоне. Опасные последствия несоблюдения правил подачи предупредительных сигналов.

Начало движения, маневрирование. Обязанности водителей перед началом движения, перестроением и маневрированием. Порядок выполнения поворота на перекрестке. Поворот налево и разворот вне перекрестка. Действия водителя при наличии полосы разгона (торможения). Места, где запрещен разворот.

Порядок движения задним ходом. Места, где запрещено движение задним ходом. Опасные последствия несоблюдения правил маневрирования.

Расположение транспортных средств на проезжей части. Требования к расположению транспортных средств на проезжей части в зависимости от количества полос для движения, видов транспортных средств, скорости движения.

Случаи, когда разрешается движение по трамвайным путям. Повороты на дорогу с реверсивным движением.

Опасные последствия несоблюдения правил расположения транспортных средств на проезжей части.

Скорость движения. Факторы, влияющие на выбор скорости движения. Ограничения скорости в населенных пунктах. Ограничения скорости вне населенных пунктов, на автомагистралях для различных категорий транспортных средств. Запрещения при выборе скоростного режима. Выбор дистанции и интервалов. Особые требования для водителей тихоходных и большегрузных транспортных средств.

Опасные последствия несоблюдения безопасной скорости и дистанции.

Обгон и встречный разъезд. Обязанности водителя перед началом обгона. Действия водителей при обгоне. Места, где обгон запрещен.

Встречный разъезд на узких участках дорог. Встречный разъезд на подъемах и спусках. Опасные последствия несоблюдения правил обгона и встречного разъезда.

Остановка и стоянка. Порядок остановки и стоянки. Способы постановки транспортных средств на стоянку. Длительная стоянка вне населенных пунктов. Меры предосторожности при постановке транспортного средства на стоянку. Места, где остановка и стоянка запрещены.

Опасные последствия несоблюдения правил остановки и стоянки.

Должен знать:

Предупредительные сигналы; Виды и назначение сигналов. Начало движения, маневрирования, порядок движения задним ходом. Расположение транспортных средств, скорость движения.

Должен уметь:

Включать своевременно предупредительные световые указатели поворотов и рукой. Предупредительные сигналы при обгоне, начале движения.

Тема 5. Регулирование дорожного движения

Средства регулирования дорожного движения. Значения сигналов светофора и действия водителей в соответствии с этими сигналами. Реверсивные светофоры. Светофоры для регулирования движения трамваев, а также других маршрутных транспортных средств, движущихся по выделенной для них полосе.

Значение сигналов регулировщика для трамваев, пешеходов и безрельсовых транспортных средств. Порядок остановки при сигналах светофора или регулировщика, запрещающих движение.

Действия водителей и пешеходов в случаях, когда указания регулировщика противоречат сигналам светофора, дорожным знакам и разметке.

Практическое занятие по темам 4-5

Решение комплексных задач, разбор типичных дорожно-транспортных ситуаций с использованием технических средств обучения, макетов, стендов и т.д.

Выработка навыков подачи предупредительных сигналов рукой. Формирование умений правильно руководствоваться сигналами регулирования, ориентироваться, оценивать ситуацию и прогнозировать ее развитие.

Должен знать:

Средства регулирования дорожного движения

Должен уметь:

Различать светофоры для пешеходов, механических транспортных средств, маршрутно-транспортных средств и трамваев.

Тема 6. Проезд перекрестков

Общие правила проезда перекрестков. Случаи, когда водители трамваев имеют преимущества.

Регулируемые перекрестки. Взаимодействие сигналов светофора и знаков приоритета. Порядок и очередность движения на регулируемом перекрестке.

Нерегулируемые перекрестки. Порядок движения на перекрестках равнозначных дорог. Порядок движения на перекрестках неравнозначных дорог.

Очередность проезда перекрестка, когда главная дорога меняет направление.

Действия водителя в случае, если он не может определить наличие покрытия на дороге (темное время суток, грязь, снег и т.п.) и при отсутствии знаков приоритета.

Должен знать:

Общие правила проезда перекрестков.

Должен уметь:

Различать регулируемые, нерегулируемые, равнозначные и неравнозначные перекрестки.

Тема 7. Проезд пешеходных переходов, остановок маршрутных транспортных средств и железнодорожных переездов

Пешеходные переходы и остановки маршрутных транспортных средств. Обязанности водителя, приближающегося к нерегулируемому пешеходному переходу, остановке маршрутных транспортных средств или транспортному средству, имеющему опознавательный знак «Перевозка детей».

Железнодорожные переезды. Разновидности железнодорожных переездов. Устройство и особенности работы современной железнодорожной сигнализации на переездах. Порядок движения транспортных средств.

Правила остановки транспортных средств перед переездом. Обязанности водителя при вынужденной остановке на переезде.

Запрещения, действующие на железнодорожном переезде.

Случаи, требующие согласования условий движения через переезд с начальником дистанции пути железной дороги.

Опасные последствия нарушения правил проезда пешеходных переходов, остановок маршрутных транспортных средств и железнодорожных переездов.

Практическое занятие по темам 6-7

Решение комплексных задач. Разбор типичных дорожно-транспортных ситуаций с использованием технических средств обучения, макетов, стендов и т.д.

Должен знать:

Особенности проезда пешеходных переходов, остановок маршрутных транспортных средств и железнодорожных переездов.

Должен уметь:

Применять теоретические знания при проезде пешеходных переходов, остановок маршрутных транспортных средств и железнодорожных переездов.

Тема 8. Особые условия движения

Движение по автомагистралям. Запрещения, вводимые на автомагистралях. Обязанности водителей при вынужденной остановке на проезжей части автомагистрали и на обочине.

Движение в жилых зонах.

Приоритет маршрутных транспортных средств. Пересечение трамвайных путей вне перекрестка.

Порядок движения на дороге с выделенной полосой для маршрутных транспортных средств. Правила поведения водителей в случаях, когда троллейбус или автобус начинает движение от обозначенного места остановки.

Правила пользования внешними световыми приборами и звуковыми сигналами.

Включение ближнего света фар в светлое время суток. Действия водителя при ослеплении. Порядок использования противотуманных фар, фары-прожектора, фары-искателя и задних противотуманных фонарей, знака автопоезда.

Случаи, разрешающие применение звуковых сигналов.

Буксировка механических транспортных средств. Условия и порядок буксировки механических транспортных средств на гибкой сцепке, жесткой сцепке и методом частичной погрузки.

Случаи, когда буксировка запрещена.

Перевозка людей в буксируемых и буксирующих транспортных средствах. Опасные последствия несоблюдения правил буксировки механических транспортных средств.

Учебная езда. Условия, при которых разрешается учебная езда. Требования к обучающему, обучаемому и учебному механическому транспортному средству.

Требования к движению велосипедистов, мопедов, гужевых повозок, а также прогону животных (запреты и возрастной ценз с которого разрешается управление).

Должен знать:

Теоретические особенности вождения по автомагистрали, движение в жилой зоне, условия буксировки, учебная (езда) вождение.

Должен уметь:

Применять теоретические знания при вождении в жилой зоне, условия буксировки.

Тема 9. Перевозка людей и грузов

Требование к перевозке людей в грузовом автомобиле. Обязанности водителя перед началом движения. Скорость движения при перевозке людей. Дополнительные требования при перевозке детей. Случаи, когда запрещается перевозка людей.

Правила размещения и закрепления груза на транспортном средстве. Перевозка грузов, выступающих за габариты транспортного средства.

Обозначение перевозимого груза. Случаи, требующие согласования условий движения транспортных средств с ГИБДД.

Опасные последствия несоблюдения правил перевозки людей и грузов.

Должен знать:

Требования к перевозке людей и грузов, обязанности водителя перед началом движения.

Должен уметь:

Применять теоретические знания при перевозке грузов и пассажиров.

Тема 10. Техническое состояние и оборудование транспортных средств

Общие требования. Условия, при которых запрещена эксплуатация транспортных средств.

Неисправности, при возникновении которых водитель должен принять меры к их устранению, а если это невозможно – следовать к месту стоянки или ремонта с соблюдением необходимых мер предосторожности.

Неисправности, при которых запрещено дальнейшее движение.

Опасные последствия эксплуатации транспортного средства с неисправностями, угрожающими безопасности дорожного движения.

Должен знать:

Общие требования при эксплуатации механических транспортных средств. Неисправности, при которых запрещена эксплуатация.

Тема 11. Государственные регистрационные знаки, опознавательные знаки, предупредительные надписи и обозначения

Требования к оборудованию транспортных средств государственными регистрационными знаками и обозначениями.

Должен знать:

Требования к оборудованию транспортных средств, государственные регистрационными знаками и обозначения.

Раздел 2. Нормативно-правовые документы, регулирующие отношения в сфере дорожного движения

Тема 12. Административное право

Административное правонарушение (АПН) и административная ответственность.

Административные наказания: предупреждение, административный штраф, лишение специального права, административный арест и конфискация орудия совершения или предмета АПН. Органы, налагающие административные наказания, порядок их исполнения. Меры, применяемые уполномоченными лицами, в целях обеспечения производства по делу об АПН (изъятие водительского удостоверения, задержание транспортного средства и т.д.).

Тема 13. Уголовное право

Понятие об уголовной ответственности.Состав преступления. Виды наказаний.

Преступления против безопасности движения и эксплуатации транспорта. Преступления против жизни и здоровья (оставление в опасности).

Условия наступления уголовной ответственности.

Тема 14. Гражданское право

Понятие о гражданской ответственности. Основания для гражданской ответственности. Понятия: вред, вина, противоправное действие. Ответственность за вред, причиненный в ДТП. Возмещение материального ущерба.

Понятие о материальной ответственности за причиненный ущерб. Условия и виды наступления материальной ответственности, ограниченная и полная материальная ответственность.

Право собственности, субъекты права собственности. Право собственности и владения транспортным средством. Налог с владельца транспортного средства.

Тема 15. Правовые основы охраны окружающей среды

Понятие и значение охраны природы. Законодательство об охране природы. Цели, формы и методы охраны природы.

Объекты природы, подлежащие правовой охране: земля, недра, вода, флора, атмосферный воздух, заповедные природные объекты.

Система органов, регулирующих отношения по правовой охране природы, их компетенции, права и обязанности.

Ответственность за нарушение законодательства об охране природы.

Тема 16. Закон об ОСАГО

Федеральный Закон «Об обязательном страховании гражданской ответственности». Порядок страхования. Порядок заключения договора о страховании. Страховой случай. Основание и порядок выплаты страховой суммы.

Практическое занятие по теме 16

Заполнение бланка извещения о ДТП.

Вопросы к экзамену по дисциплине «Правила дорожного движения»

1. Что называется дорогой, и из каких элементов она состоит? Как отличить главную дорогу от второстепенной?

2. Что называется перекрестком? Какие бывают типы перекрестков?

3. Кто считается регулировщиком? Как он должен быть экипирован?

4. Какие транспортные средства относятся к механическим и немеханическим?

5. Какая разница между понятиями «разрешенная максимальная масса» и «фактическая масса» транспортного средства?

6. Что означают понятия «преимущество» и «уступите дорогу»?

7. Какая разница между понятиями «остановка», «стоянка» и «вынужденная остановка»?

8. Какие документы водитель должен иметь при себе? Кому он должен передавать эти документы для проверки?

9. Кому водитель должен предоставлять транспортное средство?

10. Как должен действовать водитель при ДТП?

11. В каких случаях водителю запрещается управлять транспортным средством и передавать управление им другим лицам?

12. Как должен действовать водитель, если во время движения к нему приближается специальное транспортное средство с включенными проблесковыми маячками и специальным звуковым сигналом?

13. В каких местах пешеходы должны пересекать проезжую часть?

14. В каких случаях должна применяться аварийная сигнализация?

15. Как должен действовать водитель перед началом движения, перестроением и поворотами?

16. Как должны выполняться повороты и разворот на перекрестке и вне перекрестка?

17. В каких местах запрещается разворот?

18. В каких местах запрещается движение задним ходом?

19. Как должны располагаться транспортные средства на проезжей части в зависимости от числа полос для движения, видов транспортных средств и скорости движения?

20. В каких случаях разрешается движение безрельсовых транспортных средств по трамвайным путям?

21. Как должны двигаться транспортные средства по дороге с реверсивным движением и выезжать на нее?

22. Какие факторы влияют на выбор скорости движения?

23. Какие установлены ограничения скорости для движения в населенных пунктах, вне их и на автомагистралях?

24. Какие ограничения установлены Правилами для водителей при выборе скоростного режима?

25. Какие основные требования безопасности должен соблюдать водитель, прежде чем начать обгон?

26. В каких местах обгон запрещен?

27. Как должен осуществляться встречный разъезд на узких участках дороги?

28. В каких местах запрещены остановка и стоянка?

29.Какие меры предосторожности должен выполнить водитель при постановке транспортного средства на стоянку?

30.Для какой цели применяют предупреждающие знаки (знаки приоритета, запрещающие, предписывающие, информационно-указательные, дополнительной информации)? Как их следует устанавливать на различных участках дорог?

31.Как должны быть установлены дорожные знаки перед железнодорожными переездами?

32. Какие из предупреждающих знаков и для чего должны повторяться?

33.Действие каких запрещающих знаков (предписывающих, информационно-указательных) распространяется на протяженности определенной зоны? Какова протяженность зоны действия таких знаков?

34. Какая особенность порядка движения на участке дороги, обозначенном дорожным знаком «Круговое движение»?

35.Какие из информационно-указательных знаков вводят ограничения для движения транспортных средств? В чем заключаются эти ограничения?

36.Какие из знаков дополнительной информации (табличек) могут применяться со знаком «Место стоянки»?

37. Какое назначение имеет горизонтальная (вертикальная) разметка? Каким цветом, и на какие элементы дорог она наносится?

38. Что обозначают разметки 1.4, 1.10, 1.17?

39. По какой полосе разрешается вести транспортное средство, если на проезжей части нанесена разметка 1.9?

40.В каких местах и для какой цели применяются сплошные (прерывистые) линии продольной горизонтальной разметки?

41.В сочетании с какими дорожными знаками могут (должны) применяться разметки 1.13, 1.14.1, 1. 14.2, 1.18, 1.22?

42. Какую информацию для участников дорожного движения дают разметки 1.16.1-1.16.3, 1.18 и 1.19?

43. Какого типа светофоры используют для регулирования дорожного движения?

44. Объясните значение сигналов дорожных светофоров. Как должны действовать водители и пешеходы в соответствии с этими сигналами?

45. Как регулируют движение трамваев, а также других маршрутных транспортных средств, следующих по обособленной полосе?

46. В каких местах водители должны останавливать транспортные средства при сигналах светофоров или регулировщика, запрещающих дальнейшее движение?

47. Как должны действовать водители и пешеходы в случаях, когда сигналы регулировщика противоречат сигналам светофора, дорожным знакам и разметке?

48. В каких случаях водители трамваев пользуются преимущественным правом проезда перекрестков?

49. В чем заключаются общие требования Правил к водителям, выполняющим повороты и развороты транспортных средств на перекрестках?

50. В каких случаях водителям запрещается выезжать на перекресток? Где при этом должно быть остановлено транспортное средство?

51. При каких сигналах светофора водителю разрешается въезжать на перекресток и выезжать с него?

52. Какие бывают виды нерегулируемых перекрестков? Какими отличительными признаками они обладают?

53. Покажите на предложенной Вам схеме последовательность проезда нерегулируемого перекрестка равнозначных дорог. Обоснуйте Ваше решение.

54. Как должен действовать водитель, приближающийся к пешеходному переходу (остановке трамвая, транспортному средству с опознавательным знаком «Перевозка детей»)?

55. Какие меры предосторожности должен соблюдать водитель, подъезжая к железнодорожному переезду?

56. Какие запрещения установлены для водителей при переезде железнодорожных переездов?

57. Какие меры должен принять водитель при вынужденной остановке транспортного средства на железнодорожном переезде?

58. Что запрещают Правила на автомагистралях?

59. Как должен водитель вести транспортное средство по дороге, на которой выделена и обозначена полоса для маршрутных транспортных средств?

60. Какие правила для водителей установлены при движении и стоянке транспортного средства в жилой зоне?

61. Какое освещение должно быть включено на автомобиле при движении в темное время

суток?

62. В каких случаях возможно ослепление водителей дальним светом фар? Какие меры должен предпринимать водитель, чтобы исключить ослепление?

63. Как должен действовать водитель, если его ослепили светом фар?

64. Какие применяются способы буксировки механических транспортных средств?

65.Какое расстояние между транспортными средствами должны обеспечивать жесткая и гибкая сцепки? Как должно быть обозначено связующее звено?

66. В каких случаях запрещается буксировка?

67.Где запрещается перевозка людей при буксировке механических транспортных средств?

68. В чем заключаются основные требования Правил к перевозке людей в кузове грузового автомобиля?

69. Кто из водителей имеет право перевозить людей в грузовом автомобиле?

70. Перечислите обязанности водителя грузового автомобиля перед поездкой и в пути при организованной перевозке людей в кузове.

71.Как должна быть организована перевозка детей в автобусе и в кузове грузового автомобиля?

72. Какова предельная скорость движения грузового автомобиля при перевозке людей?

73. В каких случаях запрещается перевозить людей?

74. Перечислите основные правила размещения и закрепления груза на транспортном средстве.

75.Каковы должны быть действия водителя, если состояние и размещение груза не соответствуют установленным требованиям?

76. В каких случаях и как должен обозначаться перевозимый груз?

77.В каких случаях перевозка грузов должна производиться по специальным правилам?

78.Какие установлены правила для регистрации (перерегистрации) транспортных средств?

79.Как должны быть оборудованы транспортные средства регистрационными знаками?

80.Каковы основные требования к оборудованию транспортных средств опознавательными знаками и предупредительными устройствами?

81.К каким последствиям может привести несоблюдение требований установки опознавательных знаков?

82. При наличии каких неисправностей тормозной системы (рулевого управления, внешних световых приборов, шин, двигателя, прочих элементов конструкции) автомобиля запрещается эксплуатация транспортных средств?

83.Как должен поступать водитель в случае возникновения в пути неисправностей, при которых запрещается эксплуатация транспортных средств?

84. К каким последствиям может привести эксплуатация транспортного средства с неисправностями, угрожающими безопасности движения?

85.Какие обязанности по обеспечению безопасности движения возлагаются на должностных и иных лиц, ответственных за техническое состояние транспортных средств?

«Основы управления и безопасность движения»

Тематическое планирование

№ п/п	Название темы	Кол-во часов
	Раздел 1. Психологические основы безопасного управления механическим транспортным средством	**6**
1.	Психологические основы деятельности водителя	2
2.	Основы саморегуляции психических состояний в процессе управления транспортным средством	2
3.	Основы бесконфликтного взаимодействия участников дорожного движения	2
	Раздел 2. Основы управления механическим транспортным средством и безопасность движения	**30**
4.	Планирование поездки в зависимости от целей и дорожных условий движения	6

5.	Оценка опасности воспринимаемой информации, организация наблюдения в процессе управления транспортными средством	6
6.	Оценка тормозного и остановочного пути. Формирование безопасного пространства вокруг транспортного средства в различных условиях движения.	4
7.	Техника управления транспортным средством	4
8.	Действия водителя при управлении транспортным средством	4
9.	Действия водителя в нештатных ситуациях. Зачёт	6
	Всего:	**36**

Содержание дисциплины

Раздел 1. Психологические основы безопасного управления транспортным средством.

Тема 1. Психологические основы деятельности водителя

Зрение, слух и осязание – важнейшие каналы восприятия информации. Понятие о психических процессах (внимание, память, мышление, психомоторика, ощущение и восприятие) и их роль в управление транспортным средством. Внимание, его свойства (устойчивость, концентрация, переключение, объем и т.д.). Основы признаки потери внимания.

Причины отвлечения внимания (застегивание ремня безопасности или регулировка зеркала после начала движения; настройка радиоприемника или навигационной системы во время поездки; прикуривание или прием пищи; чтение дорожной карты или схемы проезда во время движения; телефонные разговоры или дискуссия в транспортном средстве и т.д.).

Свойства нервной системы и темперамент. Влияние эмоций и воли на управление транспортным средством.

Психологические качества человека (импульсивность, склонность к риску, агрессивность и т.д.) и их роль в возникновении опасных ситуаций в процессе вождения.

Обработка информации, воспринимаемой водителем. Прогноз развития ситуации как необходимый фактор обеспечения безопасности движения. Чувство опасности и скорости. Риск и принятие решений в процессе управления транспортным средством.

Качества, которыми должен обладать идеальный водитель. Ценности и цели водителя, обеспечивающие безопасное управление транспортным средством. Мотивация безопасного движения. Мотивация власти и ее роль в аварийности.

Должен знать:

- психологические основы деятельности водителя. Важные каналы восприятия информации;
- причины отвлечения внимания;

Должен уметь:

- управлять своим эмоциональным состоянием, уважать права других участников дорожного движения.

Тема 2. Основы саморегуляции психологических состояний в процессе управления транспортным средством.

Психические состояния, влияющие на управление транспортным средством: утомление, монотония, эмоциональное напряжение. Работоспособность. Стресс в деятельности водителя. Нештатные состояния как фактор возникновения стресса. Приемы и способы управления эмоциями. Контролирование эмоций через самопознание.

Профилактика утомления. Способы поддержания устойчивого физического состояния при управлении транспортным средством. Влияние болезни и физических недостатков, алкоголя, наркотиков и лекарственных препаратов на безопасность дорожного движения. Приемы и способы повышения работоспособности. Нормализация психических состояний во время стресса.

Должен знать:

- основы саморегуляции психического состояния в процессе управления транспортным средством.

Должен уметь:

- контролировать эмоции через самопознание. Способы поддержания устойчивого физического состояния при управлении транспортным средством.

Тема 3. Основы бесконфликтного взаимодействия участников дорожного движения.

Общая культура человека как основа для безопасного поведения на дорогах. Этические качества личности. Этика водителя как важнейший элемент его активной безопасности.

Понятие конфликта. Источники и причины конфликтов. Динамика развития конфликтной ситуации. Профилактика возникновения конфликтов. Способы регулирования и конструктивного завершения конфликтов. Возможности снижения, агрессии в конфликте.

Должен знать:

- основы бесконфликтного взаимодействия участников дорожного движения.

Должен уметь:

- регулировать и конструктивно завершать конфликты, снижать агрессию в конфликте.

Раздел 2. Основы управления транспортным средством и безопасность движения.

Тема 4. Планирование поездки в зависимости от целей и дорожных условий движения.

Влияние целей поездки на безопасность управления транспортным средством. Оценка необходимости поездки в сложившихся дорожных условиях движения: в светлое или темное время суток, в условиях недостаточной видимости, различной интенсивности движения, в различных условиях состояния дорожного покрытия и т.п. Выбор маршрута движения и оценка времени для поездки. Примеры типичных мотивов рискованного поведения при планировании поездок. Доводы в пользу управления рисками.

Влияние дорожных условий на безопасность движения. Виды и классификация автомобильных дорог. Обустройство дорог. Основные элементы безопасности дорог. Обустройство дорог. Основные элементы безопасности дороги. Понятие о коэффициенте сцепления шин с дорогой. Изменение коэффициента сцепления в зависимости от состояния дороги, погодных и метеорологических условий.

Понятие о дорожно-транспортном происшествии. Виды дорожно-транспортных происшествияй. Причины и условия возникновения дорожно-транспортных происшествий. Распределение аварийности по сезонам, дням недели, времени суток, категориям дорог, видам транспортных средств и другим факторам.

Должен знать:

- планирование поездки в зависимости от целей и дорожных условий движения.

Должен уметь:

- уметь оценивать ситуацию в сложных дорожных условиях, в темное время суток, в условиях недостаточной видимости;
- принимать правильное решение при ДТП.

Тема 5. Оценка уровня опасности воспринимаемой информации. Организация наблюдения в процессе управления транспортным средством.

Три основных зоны осмотра дороги впереди: дальняя (30-120 секунд), средняя (12-15 секунд) и ближняя (4-6 секунд). Использование дальней зоны осмотра для получения предварительной информации об особенностях обстановки на дороге, средней для определения степени опасности объекта и ближней для перехода к защитным действиям.

Особенности наблюдения за обстановкой в населенных пунктах и при движении по загородным дорогам. Навыки осмотра дороги сзади при движении передним и задним ходом, при торможении, перед поворотом, перестроением и обгоном. Контролирование е обстановки сбоку через боковые зеркала заднего вида и поворотом головы. Преимущества боковых зеркал заднего вида панорамного типа. Способ отработки навыка осмотра контрольно-измерительных приборов. Алгоритм осмотра прилегающих дорог при проезде перекрестков.

Примеры составления прогноза (прогнозирования) развития штатной и нештатной ситуации. Ситуационный анализ дорожной обстановки.

Должен знать:

- оценка уровня опасности воспринимаемой информации, организацию наблюдения в процессе управления транспортным средством.

Должен уметь:

- контролировать обстановку сбоку через боковые зеркала заднего вида и поворотом головы. Анализировать ситуацию на дороге.

Тема 6. Оценка тормозного и остановочного пути. Формирование безопасного пространства вокруг транспортного средства при разных скоростях движения.

Время реакции водителя. Время срабатывания тормозного привода. Безопасная, дистанция в секундах и метрах. Способы контроля безопасной дистанции. Уровни допускаемого риска при выборе дистанции. Время и пространство, требуемые на торможение и остановку при различных скоростях и условиях движения. Безопасный боковой интервал. Формирование безопасного пространства вокруг транспортного средства в различных условиях движения (по интенсивности, скорости потока, состояния дороги и метеорологических условий) и при остановке. Способы минимизации и разделения опасности. Принятие компромиссных решений в сложных дорожных ситуациях.

Должен знать:

- оценка тормозного и остановочного пути. Формирование безопасного пространства вокруг транспортного средства при разных скоростях движения.

Тема 7. Техника управления транспортным средством.

Посадка водителя за рулем. Использование регулировок положения сиденья и органов управления для принятия оптимальной рабочей позы. Контроль за соблюдением безопасности при перевозке пассажиров, включая детей и животных.

Назначение органов управления, приборов и индикаторов. Действия водителя по применению: световых и звуковых сигналов; включению систем очистки, обдува и обогрева стекол; очистки фар; включению аварийной сигнализации, регулирования систем обеспечения комфортности. Действия при аварийных показаниях приборов.

Приемы действия органами управления. Техника руления. Пуск двигателя. Прогрев двигателя. Начало движения и разгон с последовательным переключением передач. Выбор оптимальной передачи при различных скоростях движения. Торможение двигателем.

Действия педалью тормоза, обеспечивающие плавное замедление в штатных ситуациях и реализацию максимальной тормозной силы в нештатных режимах торможения, в том числе на дорогах со скользким покрытием.

Начало движения на крутых спусках и подъемах, на труднопроходимых и скользких участках дорог. Начало движения на скользкой дороге без буксования колес.

Особенности управления транспортным средством АБС. Специфика управления транспортным средством с АКПП. Приемы действия органами управления АКПП. Выбор режима работы АКПП при движении на крутых спусках и подъемах, на труднопроходимых и скользких участках дорог.

Должен знать:

- технику управления транспортным средством
- назначение органов управления, правильно применять световые и звуковые сигналы.

Должен уметь:

- представление о технике управления транспортным средством.

Тема 8. Действия водителя при управлении транспортным средством.

Силы, действующие на транспортное средство. Сцепление колес с дорогой. Резерв силы сцепления – условие безопасности движения.

Управление транспортным средством в ограниченном пространстве, на перекрестках и пешеходных переходах, в транспортном потоке и в условиях ограниченной видимости, на крутых

поворотах, подъемах и спусках, при буксировке. Управление транспортным средством в сложных дорожных условиях и в условиях недостаточной видимости.

Способы парковки и траектории движения в поворотах, при разворотах и в ограниченных проездах в зависимости от конструктивных особенностей транспортного средства. Выбор скорости в условиях городского движения, вне населенного пункта и на автомагистралях.

Обгон и встречный разъезд. Проезд железнодорожных переездов. Преодоление опасных участков автомобильных дорог: сужение проезжей части, свежеуложенное покрытие дороги, битумные и гравийные покрытия, затяжной спуск и подъем, подъезды к мостам, железнодорожным переездам и другим опасным участкам. Меры предосторожности при движении по ремонтируемым участкам дорог, применяемые, при этом ограждения, предупредительные и световые сигналы.

Особенности движения ночью, в тумане и по горным дорогам.

Должен знать:

- действия водителя при управлении транспортным средством

Должен уметь:

- теоретически, что такое обгон с учетом изменения в правилах с 20.11.2010г. Способы парковки. Особенности движения ночью в тумане и горным дорогам.

Тема 9. Действия водителя в нештатных ситуациях.

Условия потери устойчивости транспортного средства при разгоне, торможении и повороте. Устойчивость против опрокидывания. Резервы устойчивости транспортного средства.

Пользование дорогами в осенний и весенний периоды. Пользование зимними дорогами (зимниками). Движение по ледовым переправам. Действие водителя при возникновении юза, заноса и сноса. Действия водителя при угрозе столкновения спереди и сзади.

Действия водителя при отказе рабочего тормоза, разрыве шины в движении, при отказе усилителя руля, отрыве продольной или поперечной рулевых тяг привода рулевого управления.

Действия водителя при возгорании и падении транспортного средства в воду.

Должен знать:

- действия водителя в внештатных ситуациях

Должен уметь:

- принимать правильные действия теоретически при возникновении юза, заноса, сноса и т.д.

Вопросы к зачету

«Основы управления и безопасность движения»

1. Понятие о познавательных функциях (внимание, восприятие, память, мышление).
2. Внимание и его свойства (устойчивость, концентрация, распределение, переключение, объем).
3. Причины отвлечения внимания во время управления транспортным средством.
4. Способность сохранять внимание при наличии отвлекающих факторов.
5. Влияние усталости и сонливости на свойства внимания.
6. Способы профилактики усталости.
7. Виды информации.
8. Выбор необходимой информации в процессе управления транспортным средством, информационная перегрузка.
9. Опасности, связанные с неправильным восприятием дорожной обстановки.
10. Зрительная система. Поле зрения, острота зрения и зона видимости.
11. Факторы, влияющие на уменьшение поля зрения водителя.
12. Виды памяти и их значение для накопления профессионального опыта.
13. Мышление. Анализ и синтез как основные процессы мышления.
14. Оперативное мышление и прогнозирование.
15. Навыки распознавания опасных ситуаций; принятие решения в различных дорожных ситуациях.
16. Важность принятия правильного решения на дороге.

17. Факторы, влияющие на быстроту реакции.
18. Склонность к рискованному поведению на дороге, формирование привычек. Ценности человека, группы и водителя.
19. Свойства личности и темперамент.
20. Влияние темперамента на стиль вождения.
21. Влияние социальной роли и социального окружения на стиль вождения.
22. Способы нейтрализации давления в процессе управления транспортным средством.
23. Представление об этике и этических нормах; этические нормы водителя.
24. Ответственность водителя за безопасность на дороге.
25. Понятие общения, его функции, этапы общения.
26. Качества человека, важные для общения.
27. Стили общения, особенности эффективного общения.
28. Общение в условиях конфликта. Правила, повышающие эффективность общения.
29. Способы саморегуляции эмоциональных состояний.
30. Изменение поведения водителя после употребления алкоголя и медикаментов.
31.Понятие о динамическом габарите транспортного средства. Прямолинейное движение транспортного средства и маневрирование в ограниченном пространстве.
32.Последовательность осмотра дороги при приближении к нерегулируемому перекрестку. Движение по нерегулируемому перекрестку.
33.Последовательность осмотра дороги при приближении к регулируемому перекрестку. Движение по регулируемому перекрестку.
34.Управление транспортным средством в местах скопления пешеходов, оценка их поведения и меры предотвращения наезда. Управление транспортным средством в местах возможного появления детей.
35.Движение в транспортном потоке. Выбор безопасной дистанции и бокового интервала. Объезд неподвижного препятствия и маршрутного транспортного средства в месте его остановки.
36.Управление транспортным средством при встречном разъезде и при обгоне попутных транспортных средств. Правильный выбор скорости, дистанции и интервала.
37.Управление транспортным средством при движении по городским и загородным дорогам в темное время суток и в условиях недостаточной видимости. Пользование внешними световыми приборами и сигналами.
38.Управление транспортным средством в условиях бездорожья и на дорогах при пониженном коэффициенте сцепления. Приемы управления при заносе.
39.Управление транспортным средством на железнодорожных переездах. Особенности проезда охраняемых и неохраняемых железнодорожных переездов.
40.Маневрирование в ограниченном пространстве. Обеспечение безопасности при движении задним ходом. Использование зеркал заднего вида и электронных систем автоматической парковки при маневрировании задним ходом.
41.Управление транспортным средством при буксировке неисправных транспортных средств. Приемы соединения транспортных средств с соблюдением правил безопасности.
42.Управление транспортным средством, обеспечивающие экономию топлива. Приборы для контроля расхода топлива при движении транспортного средства. Влияние режима работы двигателя на загрязнение окружающей среды.
43. Дорожно-транспортное происшествие. Классификация дорожно-транспортных происшествий. Распределение аварийности по сезонам года, дням недели, времени суток, категориям дорог, видам транспортных средств и другим факторам.
44. Контроль за безопасностью дорожного движения - государственный, ведомственный, общественный. Механизм дорожно-транспортных происшествий. Основные причины происшествий.
45. Управление транспортным средством при прохождении поворотов различного радиуса. Выбор безопасной скорости и траектории движения. Алгоритм действий водителя при выполнении перестроений и объезде препятствий.

46. Обеспечение безопасности при выполнении обгона, объезда.
47. Особенности управления транспортным средством: при движении по автомагистралям, а также при въезде на автомагистрали и съезде с них.
48. Управление транспортным средством в горной местности, на крутых подъемах и спусках.
49. Меры предосторожности при движении по ремонтируемым участкам дорог. Ограждения ремонтируемых участков дорог применяемые предупредительные и световые сигналы. Сужение проезжей части, свежеуложенное покрытие дороги, битумные и гравийные покрытия.
50. Управление транспортным средством в темное время суток и в условиях недостаточной видимости.
51. Время реакции водителя. Факторы, влияющие на реакцию водителя.
22. Управление транспортным средством во время дождя и снегопада.
53. Управление транспортным средством на скользкой дороге (грязь, снег, гололед).
54. Виды и способы торможения автомобиля.
55. Особенности управления автомобиля с прицепом.
56. Эксплуатационные свойства транспортного средства, их влияние на безопасность движения. Понятие о конструктивной безопасности транспортного средства.
57. Действия водителя при угрозе столкновения. Действия водителя при отказе рабочего тормоза, усилителя руля, разрыве шины в движении, отрыве рулевых тяг привода рулевого управления. Действия водителя при возгорании и падении транспортного средства в воду.
58. Силы, действующие на транспортное средство при движении. Тяговая сила. Сила сопротивления воздуха. Сила сопротивления качению и подъему. Сила инерции.
59. Понятие о коэффициенте сцепления шин с дорогой. Изменение коэффициента сцепления в зависимости от состояния шин, дороги, погодных условий и режима движения автомобиля.
60. Особенности управления автомобилем при проезде пешеходных переходов.

«Оказание первой медицинской помощи»

Тематическое планирование

№ п/п	Наименование тем	Количество часов		
		Всего	в том числе	
			Теорети-ческие занятия	Практи-ческие занятия
1.	Дорожно-транспортный травматизм (общая характеристика). Правовые аспекты оказания медицинской помощи пострадавшим при ДТП	1	1	
2.	Основы анатомии и физиологии человека	1	1	-
3.	Терминальные состояния. Шок, острая дыхательная недостаточность, асфиксия, синдром утраты сознания	3	1	2
4.	Проведение сердечно-легочной реанимации	3		3
5.	Кровотечение и методы его остановки	3	1	2
6.	Первая медицинская помощь при травмах. Раны и их первичная обработка	3	1	2
7.	Правила наложения транспортной иммобилизации	2		2
8.	Виды бинтовых повязок и правила их наложения	2	1	1
9.	Первая медицинская помощь пострадавшим с острым заболеванием и в состоянии неадекватности	1	1	
10.	Особенности транспортировки пострадавшего при ДТП в лечебное учреждение	1		1
11.	Правила пользования медицинской аптечкой	1		1
	Зачёт	1	1	
Всего		**22**	**8**	**14**

Содержание дисциплины

Тема 1. Дорожно-транспортный травматизм (общая характеристика). Правовые аспекты оказания медицинской помощи пострадавшим в ДТП

Характеристика травм в зависимости от вида происшествия. Оснащение средствами безопасности транспортных средств. Обязанности водителя, медицинского работника, административных служб при ДТП с человеческими жертвами.

Тема 2. Основы анатомии и физиологии человека

Основные представления о строении и функциях организма человека. Сердечно-сосудистая и дыхательная системы.

Тема 3. Терминальные состояния. Шок, острая дыхательная недостаточность, асфиксия, синдром утраты сознания

Определение и характеристика терминальных состояний. Признаки жизни и смерти, реанимационные мероприятия при наличии признаков жизни. Признаки и симптомы шока. Комплекс противошоковых мероприятий. Причины острой дыхательной недостаточности и асфиксии, комплекс мероприятий первой медицинской помощи и критерии его эффективности. Характеристика синдрома утраты сознания, кома, обморок, причины возникновения и первая медицинская помощь.

Тема 4. Проведение сердечно-легочной реанимации

Показания к проведению мероприятий сердечно-легочной реанимации. Восстановление функции внешнего дыхания. Проведение искусственного дыхания методом «рот в рот», «рот в нос». Методика использования воздуховода. Техника проведения закрытого массажа сердца одним или двумя спасателями. Контроль эффективности реанимационных мероприятий. Ошибки при проведении сердечно-легочной реанимации. Особенности проведения сердечно-легочной реанимации у детей и пожилых людей.

Тема 5. Кровотечение и методы его остановки

Виды кровотечений. Способы остановки кровотечения (пальцевое прижатие, наложение давящей повязки, наложение жгута или жгута-закрутки). Методика наложения жгута. Особенности остановки кровотечения из носа, ушей и полости рта. Первая медицинская помощь при легочном кровотечении и подозрении на внутрибрюшное кровотечение.

Тема 6. Первая медицинская помощь при травмах. Раны и их первичная обработка

Общая характеристика травм, особенности травм при ДТП. Классификация ран и их первичная обработка. Черепно-мозговые травмы. Закрытые повреждения мягких тканей. Синдром длительного сдавливания, особенности оказания медицинской помощи. Переломы костей скелета, характерные признаки перелома кости. Ожоги. Холодовая травма.

Тема 7. Правила наложения транспортной иммобилизации

Показания к транспортной иммобилизации и применяемые средства. Особенности транспортной иммобилизации при различных повреждениях и типичные ошибки при ее наложении.

Тема 8. Виды бинтовых повязок и правила их наложения

Правила наложения повязок на различные части тела. Применение индивидуального перевязочного пакета

Тема 9. Первая медицинская помощь пострадавшему с острым заболеванием и в состоянии неадекватности

Особенности оказания первой медицинской помощи при острой сердечно-сосудистой недостаточности, гипертоническом кризе, диабетической коме, бронхиальной астме. Признаки и симптомы отравлений, оказание первой медицинской помощи. Симптомы острых заболеваний органов брюшной полости. Психические реакции и состояния неадекватности. Эпилептический припадок.

Тема 10. Особенности транспортировки пострадавшего в лечебное учреждение

Правила переноски пострадавшего на носилках. Способы переноски пострадавшего на руках. Особенности транспортировки при различных повреждениях. Предотвращение травм при транспортировке.

Тема 11. Правила пользования медицинской аптечкой

Комплектация медицинской аптечки. Применение содержимого медицинской аптечки.

Перечень обязательных практических навыков и манипуляций.

1. Техника очищения ротовой полости и восстановления проходимости верхних дыхательных путей.
2. Искусственная вентиляция легких: «рот в рот», «рот в нос», методика применения воздуховода.
3. Техника проведения закрытого массажа сердца одним или двумя спасателями.
4. Методика определения частоты пульса на: лучевой артерии, бедренной артерии, сонной артерии.
5. Определение состояния зрачков и их реакции на свет.
6. Способы остановки кровотечения: пальцевое прижатие, наложение давящей повязки, максимальное сгибание конечности.
7. Методика наложение жгута или жгута-закрутки. Наиболее правильные места их наложения.
8. Временная остановка кровотечения пальцевым прижатием артерий (плечевой, сонной, подключичной, подмышечной, бедренной) в типичных местах.
9. Методика проведения передней тампонады носа.
10. Использование салфеток «Колетекс ГЕМ» и порошка «Статин» с целью остановки капиллярного или венозного кровотечения.
11. Этапы и методика проведения первичной обработки раны.
12. Методика наложения бинтовой повязки.
13. Правила наложения типичных бинтовых повязок на различные части тела: циркулярная, спиральная, крестообразная, колосовидная, возвращающая.
14. Методика наложения повязки Дезо.
15. Методика наложения косыночных повязок на различные части тела.
16. Наложение герметизирующей повязки при пневмотораксе.
17. Техника наложения индивидуального перевязочного пакета.
18. Техника наложения транспортной иммобилизации с использованием подручных средств и стандартных шин при повреждениях: ключицы, плеча, предплечья, кисти, бедра, голени, стопы.
19. Техника наложения транспортной иммобилизации при повреждениях: позвоночника и костей таза, органов живота, множественных переломах ребер, черепно-мозговой травме.
20. Техника укладывания пострадавших на носилки и правила переноски с различными повреждениями.
21. Техника переноски пострадавших с применением лямок.
22. Техника переноски пострадавших на руках одним и двумя людьми.
23. Техника переноски пострадавших с применением подручных средств.
24. Порядок снятия одежды с пострадавшего при ДТП.
25. Техника применения гипотермического пакета-контейнера.

Вопросы к зачету по предмету
«Оказание первой медицинской помощи»

Задача 1.

В каком из нижеперечисленных случаях первая помощь не оказывается?

1. Отсутствие сознания, дыхания и кровообращения.
2. Травмы различных областей тела и наружные кровотечения.
3. Инородные тела верхних дыхательных путей.
4. Ожоги, эффекты воздействия высоких температур, теплового излучения.
5. Отморожение и другие эффекты воздействия низких температур.
6. Отравления.
7. Острые инфекционные заболевания.

Задача 2.

Что является целью придания пострадавшему оптимального положения тела?

1. Повышение удобства для человека, оказывающего первую помощь.
2. Обеспечение доступа для наложения повязок, кровоостанавливающих жгутов ит.д.
3. Придание пострадавшему удобного положения, обеспечивающего ему комфорт, уменьшающего степень его страданий и не усугубляющего нарушения жизненно важных функций.
4. Предупреждение или снижение риска самопроизвольного перемещения тела пострадавшего.

Задача 3.

Какие основные признаки закупорки инородным телом верхних дыхательных путей тяжелой степени наблюдаются у пострадавшего?

1. Не может дышать или дыхание явно затруднено (шумное, хриплое), хватается за горло, не может говорить, только кивает.
2. Хватается за горло, кашляет, просит о помощи.
3. Надрывно кашляет, пытается что-то сказать, лицо багровеет.
4. Жалуется на наличие инородного тела в дыхательных путях, говорит, что «поперхнулся», просит постучать по спине.

Задача 4.

Какова цель обзорного осмотра пострадавшего?

1. Оценить его общее состояние.
2. Обнаружить явные признаки наружного кровотечения (прежде всего, артериального).
3. Попытаться обнаружить ранения различных областей тела.
4. Определить, нуждается ли пострадавший в оказании первой помощи.

Задача 5.

Что, из перечисленного ниже, не относится к мероприятиям первой помощи?

1. Мероприятия по оценке обстановки и обеспечению безопасных условий для оказания первой помощи, вызов скорой медицинской помощи.
2. Определение наличия сознания и признаков жизни у пострадавшего.
3. Мероприятия по проведению сердечно-легочной реанимации.
4. Мероприятия по применению обезболивающих средств при тяжелых травмах и шоке.
5. Мероприятия по осмотру пострадавшего, остановке наружного кровотечения и оказанию первой помощи при травмах, отравлениях и других состояниях, угрожающих жизни и здоровью пострадавшего.
6. Придание пострадавшему оптимального положения тела и контроль состояния пострадавшего (сознание, дыхание, кровообращение).
7. Оказание психологической поддержки пострадавшему и передача его бригаде скорой медицинской помощи.

Задача 6.

Какова последовательность подробного осмотра пострадавшего, находящегося в сознании?

1. Голова, шея, грудная клетка, живот, ноги и руки.
2. Грудная клетка, голова и шея, ноги и руки, живот.
3. Голова, грудная клетка, живот, шея, руки и ноги.

4. Ноги и руки, голова и шея, грудная клетка и живот.

Задача 7.

Как правильно снять одежду с пострадавшего при повреждении руки или ноги?

1. Одежду следует сначала снять с повреждённой конечности.
2. Одежду следует сначала снять с неповреждённой конечности.
3. Последовательность действий не имеет значения.

Задача 8.

Что следует сделать для оказания первой помощи пострадавшему без видимых наружных повреждений, но находящемуся в бессознательном состоянии?

1. Поднести к носу ватку с нашатырным спиртом, приподнять голову, дать питье.
2. Подложить под ноги валик, дать анальгин или валидол.
3. Повернуть голову на бок, укрыть, вызвать «скорую медицинскую помощь», контролировать наличие дыхания и сердечной деятельности.

Задача 9.

В каких случаях пострадавшего извлекают из салона автомобиля?

1. Всегда при потере потерпевшим сознания.
2. При потере потерпевшим сознания и отсутствии у него пульса на сонной артерии и признаков дыхания.
3. При переломах нижних конечностей.

Задача 10.

Какие сведения необходимо сообщить диспетчеру для вызова «Скорой помощи» при ДТП?

1. Указать общеизвестные ориентиры, ближайшие к месту ДТП. Сообщить о количестве пострадавших, указать их пол и возраст.
2. Указать улицу и номер дома, ближайшего к месту ДТП. Сообщить, кто пострадал в ДТП (пешеход, водитель автомобиля или пассажиры), и описать травмы, которые они получили.
3. Указать точное место совершенного ДТП (назвать улицу, номер дома и общеизвестные ориентиры, ближайшие к месту ДТП). Сообщить о количестве пострадавших, их пол, примерный возраст и о наличии у них признаков жизни, а также сильного кровотечения.

Задача 11.

Какое действие Вы выполните после того, как у пострадавшего, которому проводилась сердечно-легочная реанимация, появились признаки жизни?

1. Придать пострадавшему устойчивое боковое положение и контролировать состояние пострадавшего.
2. Продолжить сердечно-легочную реанимацию с осторожностью.
3. Позвонить и отменить вызов скорой медицинской помощи.
4. Прекратить проведение сердечно-легочной реанимации.

Задача 12.

В какой последовательности следует оказывать помощь пострадавшему, если у него прекратились дыхание и сердечная деятельность?

1. Наружный массаж сердца, освобождение дыхательных путей, искусственная вентиляция лёгких.
2. Искусственная вентиляция лёгких, наружный массаж сердца, освобождение дыхательных путей.
3. Освобождение дыхательных путей, искусственная вентиляция лёгких, наружный массаж сердца.

Задача 13.

Как обеспечить восстановление и поддержание проходимости дыхательных путей пострадавшего при подготовке к проведению сердечно-легочной реанимации?

1. Очистить ротовую полость от слизи и рвотных масс. Уложить пострадавшего на спину, запрокинуть ему голову, поднять подбородок и выдвинуть нижнюю челюсть.
2. Уложить пострадавшего на бок, наклонить его голову к груди. Очистить ротовую полость от слизи и рвотных масс.
3. Уложить пострадавшего на спину и, не запрокидывая ему голову, сжать щеки, чтобы раздвинуть губы и раскрыть рот. Очистить ротовую полость от слизи и рвотных масс.

Задача 14.

Каким образом проводится сердечно-легочная реанимация пострадавшего?

1. Искусственная вентиляция легких и непрямой массаж сердца: вначале 1 вдох методом «Рот ко рту», затем 15 надавливаний на грудину.
2. Непрямой массаж сердца и искусственная вентиляция легких: вначале 5 надавливаний на грудину, затем 1 вдох методом «Рот ко рту».
3. Непрямой массаж сердца и искусственная вентиляция легких: вначале 30 надавливаний на грудину, затем 2 вдоха методом «Рот ко рту».

Задача 15.

Как следует расположить руки на грудной клетке пострадавшего при выполнении непрямого массажа сердца?

1. Основания ладоней обеих рук должны располагаться на грудной клетке на два пальца выше мечевидного отростка так, чтобы большой палец одной руки указывал в сторону левого плеча пострадавшего, а другой - в сторону правого плеча.
2. Основания ладоней обеих рук, которые накладываются одна на другую, должны располагаться на грудине на два пальца выше мечевидного отростка так чтобы большой палец одной руки указывал в сторону подбородка пострадавшего, а другой - в сторону живота.
3. Непрямой массаж сердца выполняют основанием ладони только одной руки, расположенной на грудной клетке на два пальца ниже мечевидного отростка. Направление большого пальца не имеет значения.

Задача 16.

Когда следует проводить сердечно-легочную реанимацию пострадавшего?

1. При потере пострадавшим сознания, независимо от наличия пульса на сонной артерии и дыхания
2. При потере пострадавшим сознания и отсутствии пульса на сонной артерии, а также признаков дыхания

Задача 17.

При потере пострадавшим сознания и наличии пульса на сонной артерии для оказания первой помощи его необходимо уложить:

1. На спину с подложенным под голову валиком.
2. На спину с вытянутыми ногами.
3. На бок так, чтобы согнутые колени опирались о землю, а верхняя рука находилась под щекой.

Задача 18.

Что следует сделать для оказания первой помощи пострадавшему при переломе ключицы?

1. Наложить две шины на плечо.
2. Подвесить руку на косынке, прибинтовать руку к туловищу.

Задача 19.

Что следует сделать для оказания первой помощи пострадавшему при повреждении позвоночника?

1. Наложить повязку на грудную клетку, подложить пострадавшему валики под спину, чтобы он принял полусидячее положение.
2. Уложить пострадавшего на спину на твёрдую ровную поверхность, подложив валики под шею и поясницу.
3. Положить пострадавшего на бок.

Задача 20.

Что следует сделать для оказания первой помощи пострадавшему при переломе плеча?

1. Туго прибинтовать руку к туловищу. Наложить шину с наружной стороны плеча.
2. Наложить две шины с внутренней и наружной сторон плеча, подложить валик из мягкой ткани в подмышечную область и зафиксировать руку в согнутом состоянии косыночной повязкой.

Задача 21.

Как наложить шину при переломе костей голени?

1. Наложить шину с внешней стороны ноги от конца стопы до тазобедренного сустава.
2. Наложить две шины с внешней и внутренней сторон ноги от конца стопы до середины бедра.

Задача 22.

В каком положении следует транспортировать пострадавшего с переломами рёбер и грудины?

1. Лёжа на боку.
2. Лёжа на спине.
3. Сидя или в полусидячем положении.

Задача 23.

Как оказывается первая помощь при переломах конечностей, если отсутствуют транспортные шины и подручные средства для их изготовления?

1. Верхнюю конечность, вытянутую вдоль тела, прибинтовывают к туловищу. Нижние конечности прибинтовывают друг к другу, проложив между ними мягкую ткань.
2. Верхнюю конечность, согнутую в локте, подвешивают на косынке и прибинтовывают к туловищу. Нижние конечности прибинтовывают друг к другу, обязательно проложив между ними мягкую ткань.
3. Верхнюю конечность, согнутую в локте, подвешивают на косынке и прибинтовывают к туловищу. Нижние конечности плотно прижимают друг к другу и прибинтовывают.

Задача 24.

Как оказывается первая помощь при переломах конечностей, если отсутствуют транспортные шины и подручные средства для их изготовления?

1. Верхнюю конечность, вытянутую вдоль тела, прибинтовывают к туловищу. Нижние конечности прибинтовывают друг к другу, проложив между ними мягкую ткань.
2. Верхнюю конечность, согнутую в локте, подвешивают на косынке и прибинтовывают к туловищу. Нижние конечности прибинтовывают друг к другу, обязательно проложив между ними мягкую ткань.
3. Верхнюю конечность, согнутую в локте, подвешивают на косынке и прибинтовывают к туловищу. Нижние конечности плотно прижимают друг к другу и прибинтовывают.

Задача 25.

В чем заключается первая помощь пострадавшему, находящемуся в сознании, при повреждении позвоночника?

1. Уложить пострадавшего на бок.
2. Лежащего пострадавшего не перемещать. Следует наложить ему на шею импровизированную шейную шину, не изменяя положения шеи и тела.
3. Пострадавшему, лежащему на спине, подложить под шею валик из одежды и приподнять ноги.

Задача 26.

При открытом переломе конечностей, сопровождающемся кровотечением, первую помощь начинают:

1. С наложения импровизированной шины.
2. С наложения жгута выше раны на месте перелома.
3.С наложения давящей повязки.

Задача 27.

О каких травмах у пострадавшего может свидетельствовать поза «лягушки» (ноги согнуты в коленях и разведены, а стопы развернуты подошвами друг к другу) и какую первую помощь необходимо при этом оказать?

1. У пострадавшего могут быть ушиб брюшной стенки, перелом лодыжки, перелом костей стопы. При первой помощи вытянуть ноги, наложить шины на обе ноги от голеностопного сустава до подмышки.
2. У пострадавшего могут быть перелом шейки бедра, костей таза, перелом позвоночника, повреждение внутренних органов малого таза, внутреннее кровотечение. Позу ему не менять, ноги не вытягивать, шины не накладывать. При первой помощи подложить под колени валик из мягкой ткани, к животу по возможности приложить холод.
3. У пострадавшего могут быть перелом костей голени и нижней трети бедра. При первой помощи наложить шины только на травмированную ногу от голеностопного до коленного сустава, не вытягивая ногу.

Задача 28.

Если в ране находится инородный предмет, какие действия необходимо предпринять?

1. Срочно извлечь из раны инородный предмет, остановить кровотечение доступными способами, вызвать скорую медицинскую помощь.
2. Не извлекать из раны инородный предмет, наложить повязку вокруг инородного предмета, предварительно зафиксировав его салфетками или бинтами, вызвать скорую медицинскую помощь.
3. Не предпринимать никаких действий до прибытия медицинских работников.

Задача 29.

В каких случаях, из перечисленных ниже, вы станете накладывать кровоостанавливающий жгут?

1. При артериальном кровотечении.
2. При обильном венозном кровотечении.
3. При всех видах сильного кровотечения.
4. При определении большой лужи крови.

Задача 30.

Какой способ максимально быстро останавливает артериальные кровотечения?

1. Наложение кровоостанавливающего жгута.
2. Наложение давящей повязки.
3. Пальцевое прижатие артерии.
4. Прямое давление на рану.

Задача 31.

Как правильно применить бактерицидные салфетки?

1. Промыть рану, удалить инородные тела, наложить бактерицидную повязку.
2. Обработать рану раствором йода, наложить бактерицидную повязку.
3. На рану наложить бактерицидную повязку, зафиксировав ее лейкопластырем или бинтом.

Задача 32.

На какой срок может быть наложен кровоостанавливающий жгут?

1. На 0,5 - 1 час.
2. На 2 - 3 часа.
3. На 3 - 4 часов.
4. На 4 - 5 часов.
5. Время не ограничено.

Задача 33.

Как правильно применить раствор йода в качестве дезинфицирующего средства?

1. Смазать всю поверхность раны.
2. Смазать только края раны и кожу вокруг неё.

Задача 34.

Каким образом оказать первую помощь при ранении, полученном в результате ДТП?

1. Промыть рану водой, удалить инородные тела, попавшие в рану, приложить стерильную вату, закрепив ее бинтовой повязкой
2. Надеть медицинские перчатки, рану промыть спиртовым раствором йода, смазать лечебной мазью и заклеить сплошным лейкопластырем.
3. Надеть медицинские перчатки, рану не промывать, на рану наложить марлевую стерильную салфетку, закрепив ее лейкопластырем по краям или бинтовой повязкой.

Задача 35.

Как остановить кровотечение при ранении вены и некрупных артерий?

1. Наложить давящую повязку на место ранения.
2. Наложить жгут выше места ранения.
3. Наложить жгут ниже места ранения.

Задача 36.

Каковы признаки кровотечения из крупной артерии и первая помощь при её ранении?

1. Одежда быстро пропитывается кровью, кровь темного цвета вытекает из раны пассивно. Накладывается давящая повязка на место ранения.
2. Одежда пропитана кровью, кровь алого цвета вытекает из раны пульсирующей струей. Накладывается кровоостанавливающий жгут выше места ранения не менее чем на 3-5 см.
3. Одежда пропитывается кровью только в месте ранения (цвет крови не имеет значения), кровь вытекает из раны пассивно. Накладывается кровоостанавливающий
жгут ниже места ранения не менее чем на 3-5 см.

Задача 37.

На какой срок может быть наложен кровоостанавливающий жгут?
1. Не более получаса в теплое время года и не более одного часа в холодное время года.
2. Не более одного часа в теплое время года и не более получаса в холодное время года.
3. Время не ограничено.

Задача 38.

Какова первая помощь при наличии признаков термического ожога второй степени (покраснение и отек кожи, образование на месте ожога пузырей, наполненных жидкостью, сильная боль)?
1. Полить ожоговую поверхность холодной водой, смазать спиртовой настойкой йода, накрыть стерильной салфеткой и туго забинтовать. Дать болеутоляющее средство из индивидуальной аптечки.
2. Вскрыть пузыри, очистить ожоговую поверхность от остатков одежды, накрыть стерильной салфеткой (не бинтовать), приложить холод, поить пострадавшего водой.
3. Пузыри не вскрывать, остатки одежды с обожженной поверхности не удалять, рану накрыть стерильной салфеткой (не бинтовать), приложить холод, дать болеутоляющее средство из индивидуальной аптечки (при отсутствии аллергии на него) и поить пострадавшего водой.

Задача 39.

Что необходимо сделать для извлечения инородного тела, попавшего в дыхательные пути пострадавшего?
1. Уложить пострадавшего на свое колено лицом вниз и ударить кулаком по спине несколько раз.
2. Вызвать рвоту, надавив на корень языка. При отрицательном результате ударить ребром ладони по спине пострадавшего либо встать спереди и сильно надавить кулаком на его живот.
3. Ударить несколько раз ладонью по спине пострадавшего. При отрицательном результате встать сзади, обхватить его обеими руками на уровне нижних ребер, сцепить свои руки в кулак, одновременно сдавить его ребра и резко надавить на область живота кулаком в направлении внутрь и кверху.

Задача 40.

Разрешено ли давать пострадавшему, находящемуся в бессознательном состоянии, лекарственные средства?
1. Разрешено
2. Разрешено в случае крайней необходимости.
3. Запрещено.

Задача 41.

Какова первая помощь при травме волосистой части головы?
1. Наложить импровизированную шейную шину. К ране волосистой части головы приложить давящую повязку из стерильного бинта, пострадавшего уложить на бок с согнутыми в коленях ногами, к голове приложить холод.
2. Наложить импровизированную шейную шину, на рану наложить стерильный ватный тампон, пострадавшего уложить на спину, подняв ноги. К голове приложить холод.
3. Шейную шину не накладывать, рану заклеить медицинским пластырем, пострадавшего уложить на бок только в случае потери им сознания.

Задача 42.

В чём заключается первая помощь пострадавшему при травматическом шоке?
1. Обрызгать лицо холодной водой, энергично растереть кожу лица, дать понюхать
нашатырный спирт.

2. Предоставить полный покой, укрыть, применить имеющиеся болеутоляющие средства.
3. Придать пострадавшему положение лёжа или полусидя, на лоб и затылок положить холодные примочки.

Задача 43.

Каковы типичные признаки наступившего утомления водителя?
1. Сонливость, вялость, притупление внимания.
2. Возбужденность, раздражительность.
3. Головокружение, резь в глазах, повышенная потливость.

Задача 44.

Каковы признаки отравления парами бензина?
1. Потемнение в глазах, головокружение, потеря равновесия, падение. Заторможенность. Спадаются видимые вены. Холодные конечности.
2. Возбуждение, подобное опьянению, головокружение, головная боль, тошнота, рвота. Судороги скелетных мышц. Ослабление дыхания.

Задача 45.

Как правильно надеть одежду на пострадавшего при повреждении руки?
1. Одежду следует сначала надеть на повреждённую руку.
2. Одежду следует сначала надеть на неповреждённую руку.
3. Одежду надевают на две руки одновременно.

Задача 46.

Как оказать первую помощь при ушибе мягких тканей бедра?
1. На место ушиба наложить тугую повязку, пузырь со льдом на 15-20 минут. Конечности придают возвышенное положение, покой.
2. Всю конечность туго забинтовывать (снизу вверх), наложить шину, как при переломе. Внутрь S чайной ложки питьевой соды, обильное питье, эвакуация в больницу.
3. Ногу уложить на мягкий сверток одежды, к поврежденному месту приложить лед, холодные примочки.

Задача 47.

Каковы основные признаки наступления сильной усталости?
1. Резь в глазах, бледность кожи лица, сонливость.
2. Багрово-красная окраска лица, похолодание конечностей, затуманенное сознание.
3. Мышечная слабость, шум в ушах, головокружение, холодный липкий пот.

Задача 48.

Какой материал лучше всего подходит для использования в качестве иммобилизующей шины при переломе костей?
1. Бинт. 2. Ткань.
3. Кусок доски.

Задача 49.

Как транспортировать пострадавшего с закрытой травмой живота?
1. В лежачем положении на боку или на спине с горячей грелкой на месте ушиба.
2. В лежачем положении с холодом на месте ушиба.
3. В положении полусидя, колени максимально приближены к туловищу.

Задача 50.

Что необходимо сделать при переломе ребер у пострадавшего?
1. Наложить шину со стороны перелома.
2. Наложить холодный компресс на место перелома.
3. Наложить тугую повязку на грудную клетку.

Наименование разделов профессионального модуля (ПМ), междисциплинарных курсов (МДК) и тем	Содержание учебного материала, лабораторные работы и практические занятия, самостоятельная работа обучающихся, курсовая работа	Объем часов
1	**2**	**3**
МДК 01.01. Технология механизированных работ в сельском хозяйстве		
Тема 1. Общие сведения о сельскохозяйственных машинах	**Содержание**	
	Общее устройство сельскохозяйственных машин. Эксплуатационные показатели тракторов и сельскохозяйственных машин. Сопротивление сельскохозяйственных машин. Допустимые скорости выполнения сельскохозяйственных работ.	2
	Лабораторно - практические занятия	4
	Определение расчетного тягового усилия и мощности трактора. Овладение навыками разборки и регулировки основных узлов культиватора. Определение расчетного тягового усилия трактора на различных скоростях	
Тема 2. Комплектование машинно-тракторных агрегатов. Способы их движения	**Содержание**	
	Общая характеристика машинно-тракторных агрегатов (МТА). Способы движения агрегатов.	2
	Лабораторно - практические занятия	4
	Комплектование и подготовка к работе агрегатов для основной и предпосевной обработки почвы. Комбинированные почвообрабатывающие агрегаты	
Тема 3. Обработка почвы. Внесение удобрений.	**Содержание**	
	Понятие о системе обработки почвы. Машины применяемые для обработки почвы. Общие сведения об удобрениях. Машины применяемые для предпосевной обработки почвы.	2
	Лабораторно - практические занятия	4
	Определение механического состава почвы. Определение внешних признаков минерального голодания растений Регулировка узлов и агрегатов со сменными рабочими органами обработки почвы и посева.	

	Комбинированные почвообрабатывающие агрегаты.	
Тема 4. Посевные и посадочные машины. Организация посева. Севообороты и их значения, уход.	**Содержание**	
	Машины для посева зерновых. Сеялки для пропашных культур. Почвообрабатывающие посевные комплексы. Картофелесажалки и рассадопосадочные машины.	2
	Лабораторно - практические занятия	8
	Комплектование тракторов и машин для посева зерновых культур Овладение методами и навыками разборки и сборки узлов картофелесажалки.	
Тема 5. Химическая защита растений. Машины для химической защиты. Организация выполнения работ.	**Содержание**	
	Химическая защита растений от болезней и вредителей. Устройство машин для химической обработки. Организация выполнения механизированных работ.	2
	Лабораторно - практические занятия	4
	Определение внешних признаков минерального голодания растений. Комплектование тракторов и машин для посева зерновых культур. Составление гербария сорных растений.	
Тема 6. Технологии и машины для заготовки кормов, пропавших культур, уборка пропавших культур.	**Содержание**	
	Технология заготовки грубых кормов. Машины для уборки трав на сено, сочных кормов.	2
	Лабораторно - практические занятия	4
	Регулировки машин для уборки трав на сено. Комплектование агрегатов для уборки кормов.	
Тема 7. Технология и машины для уборки зерновых культур, сплошного сева и зернобобовых культур, уборка высокостебельных, низкорослых, полеглых, засоренных и влажных зерновых культур.	**Содержание**	
	Технология уборки зерновых и зернобобовых культур. Устройство подборщика, жаток для уборки зерновых культур. Молотильное устройство зерноуборочного комбайна, битеры и клавишный соломотряс. Технологическое обслуживание молотильного устройства. Очистка зерноуборочного комбайна, шнеки, элеваторы. Соломонабиватель, половонабиватель, копнитель. Ветрорешетная очистка зерна. Гидравлическая система комбайна.	2
	Лабораторно - практические занятия	

	Овладение навыками разборки и регулировки шнеков, элеваторов, гидравлической системы. Особенности устройства и технического обслуживания современного зерноуборочного комбайна.	4
Тема 8. Машины для послеуборочной обработки зерна.	**Содержание**	
	Устройство зерноочистительных машин. Зерносушилки. Технологии и машины для уборки корнеплодов и картофеля.	2
	Лабораторно - практические занятия	4
	Комплектование тракторов и агрегатов для посадки картофеля. Овладение методами и навыками разборки и сборки узлов картофелесажалки. Овладение навыками разборки основных узлов сеялок.	
Дифференцированный зачет		**2**
МДК.01.02. Эксплуатация и техническое обслуживание сельскохозяйственных машин и оборудования		
Тема 1. Общие сведения об устройстве тракторов	**Содержание**	
	1.Общие сведения об устройстве тракторов. Мощностные и тяговые показатели трактора. Предельная нагрузка прицепных приспособлений. Общее устройство двигателей. Классификация и общее устройство двигателей тракторов. Мощность двигателя. Рабочий цикл. Параметры работы двигателя. Форсирование работы двигателя.	2 2
	Лабораторно-практические занятия	4
	1. Изучение КПП колесных тракторов. 2. Изучение заднего моста колесных тракторов. 3. Изучение ВОМ колесных тракторов.	
Тема 2. Основы управления самоходными сельскохозяйственными машинами	**Содержание**	
	Посадка водителя за рулем. Назначение органов управления, приборов и индикаторов. Действия водителя по применению световых и звуковых сигналов. Действия при аварийных показаниях приборов. Приемы действия органами управления. Техника руления. Пуск двигателя. Прогрев двигателя.	4

	Лабораторно-практические занятия	4
	Ознакомление с особенностями рабочего места оператора трактора. Изучение рулевого управления и тормозных систем колесных тракторов. Ознакомление с элементами управления систем трактора, щитком приборов. Подготовка трактора к работе. Ознакомление с особенностями регулировок и настроек	
Тема 3. Устройство узлов и техническое обслуживание трактора	**Содержание**	
	1.Устройство кривошипно-шатунного и газораспределительного механизма двигателя. Уравновешивающий механизм неисправности КШМ и газораспределительного механизма. 2.Устройство приборов системы смазки двигателя. Неисправности системы смазки. Система питания двигателя. 3. Регулирование частоты вращения коленчатого вала. Топливо для двигателей, нормы содержания вредных веществ. Система пуска двигателя. 4. Электрооборудование трактора. Контрольно-измерительные приборы. Сцепление и коробка перемены передач.	4
	Лабораторно-практические занятия	24
	1. Кривошипно-шатунный механизм двигателей. 2. Коленчатый вал, размеры. 3. Изучение газораспределительного механизма двигателей. 4. Регулировка тепловых зазоров ГРМ. 5. Изучение системы смазки. 6. Изучение системы охлаждения. 7. Устройство и работа водяного насоса. 8. Изучение трансмиссии и ходовой части колесных тракторов. 9. Изучение сцепления. 10. Разборка, сборка поддерживающего катка. 11. Разборка, сборка установка опорной тележки. 12. Снятие, разборка, сборка, установка направляющего колеса. 13. Снятие, разборка, сборка бортовой передачи и ведущего колеса. 14. Изучение рулевого управления и тормозных систем колесных тракторов. 15. Рулевая колонка, разборка и сборка.	

	16. Тормозная система колесных тракторов. 17. Изучение рабочего и вспомогательного оборудования тракторов	
Тема 4. Конструктивные и эксплуатационные особенности тракторов, перспективных и наиболее распространенных в регионе	**Содержание**	
	Конструктивные и эксплуатационные особенности тракторов и комбайнов. Особенности эксплуатации и технического обслуживания тракторов и комбайнов.	2
Тема 5. Тракторные прицепы, поезда. Рабочее и вспомогательное оборудование	**Содержание**	
	1.Тракторные прицепы и поезда. Рабочее и вспомогательное оборудование. Правила погрузки, укладки, строповки и разгрузки грузов на тракторных прицепах. 2.Вал отбора мощности. Сцепные устройства. Перевозка грузов. Техника безопасности.	2
Тема 6. Эксплуатация и техническое обслуживание оборудования животноводческих ферм и комплексов	**Содержание**	**2**
	Устройство, эксплуатация и техническое обслуживание системы водоснабжения животноводческих ферм и комплексов. Насосы. Назначение и устройство. Оборудование для поения животных. Техническое обслуживание системы водоснабжения. Устройство, эксплуатация, техническое обслуживание системы удаления и утилизация навоза. Гидравлические системы удаления навоза.Техническое обслуживание оборудования для удаления и утилизации навоза. Устройство, эксплуатация и техническое обслуживание доильной установки. Устройство и работа вакуумной системы доильной установки. Техническое обслуживание доильных установок.	
Тема 7. Основы вождение колесного трактора.	**Содержание**	
	Техника управления трактором.	2
Дифференцированный зачет		**2**
ИТОГО:		**150**
УП.01 Учебная практика (производственное обучение) **Слесарные работы** Разметка. Рубка.Плоскостная разметка. Подготовка деталей к разметке. Заточка и заправка разметочных инструментов. Рубка металла. Рубка листовой стали по уровню губок тисков, обрубание кромок под сварку, выступов и неровностей на поверхности отлитых деталей или сварочных конструкций. Гибка. Правка. Гибка полосовой стали под заданный угол. Гибка стального		**108**

сортового проката. Резка.Резка металла. Резка полосовой стали, квадратной, круглой и угловой стали слесарной ножовкой в тисках. Резка труб. Опиливание металла. Основные приемы опиливания поверхностей . Опиливание цилиндрических поверхностей и фасок под них .Измерение деталей. Сверление. Зеркование.Сверление. Сверление сквозных отверстий по разметке. Сверление глухих отверстий с применением упоров, мерных линеек и т.д. Зенкование отверстий под головки винтов и заклепок. Резьба. Клепка.Нарезание резьбы. Нарезание наружных резьб на болтах и шпильках. Нарезание резьбы в сквозных и глухих отверстиях. Контроль резьбовых соединений. Клепка. Подготовка деталей заклепочных соединений. Сборка и клепка нахлесточного соединения. Шабрение. Пайка.Шабрение плоских и криволинейных поверхностей. Пайка. Подготовка деталей к пайке. Пайка мягкими и твердыми припоями. Задание выполняется с соблюдением требований безопасности труда под руководством шефа-наставника. Комплектование машинно-тракторных агрегатов, способы их движения. Обработка почвы. Внесение удобрений. Посевные и посадочные машины. Организация посева. Севообороты и их значения, уход. Химическая защита растений, машины для химической защиты. Организация выполнения механизированных работ. Технология и машины для заготовки кормов, пропашных культур, уборка пропашных культур. Технология и машины для уборки зерновых культур, уборка низкорослых, высокостебельных полеглых, засоренных и влажных зерновых культур. Машины для послеуборочной обработки зерна, технологический процесс работы. Технологии и машины для уборки корне-клубнеплодов. Общие сведения об устройстве тракторов. Основы управления самоходными сельскохозяйственными машинами. Устройство узлов и техническое обслуживание тракторов. Конструктивные и эксплуатационные особенности тракторов, перспективных и наиболее распространенных в регионе. Тракторные прицепы, поезда. Рабочее и вспомогательное оборудование. Эксплуатация и техническое обслуживание оборудования животноводческих ферм и комплексов.	
Производственная практика **Виды работ:** Ознакомление с производством. Выполнение работ на машинно-тракторных агрегатах для основной обработки почвы; Выполнение работ на машинно-тракторных агрегатах предпосевной обработки почвы Выполнение работ на машинно-тракторных агрегатах для посева зерновых культур Выполнение работ на МТА для заготовки кормов Выполнение работ на машинно-тракторных агрегатах для уборки зерновых, зернобобовых культур; Выполнение работ на МТА для уборки зерновых, зернобобовых культур.	**120**

Выполнение работ по обслуживанию животноводческих ферм и комплексов.	
Учебная практика (вождение) **Кат. «С» (8 час.)** 1. Инструктаж по технике безопасности. Упражнения в приёмах пользования органами управления трактора, изучение показателей контрольных приборов. Пуск двигателя. Трогание с места. 2. Вождение трактора по прямой и с поворотами на различных передачах. Разворот. 3. Вождение трактора в трудных дорожных условиях на малых и на повышенных скоростях. 4. Вождение трактора задним ходом. Проезд через ворота. Подъезд трактора к навесу или прицепному орудию. **Кат. «D» (6 час.)** 1. Инструктаж по технике безопасности. Упражнения в приёмах пользования органами управления трактора, изучение показателей контрольных приборов. Пуск двигателя. Трогание с места. Вождение трактора по прямой и с поворотами на различных передачах. Разворот. 2. Вождение трактора в трудных дорожных условиях на малых и на повышенных скоростях. 3. Вождение трактора задним ходом. Проезд через ворота. Подъезд трактора к навесу или прицепному орудию. **Кат. «В» (4 час.)** 1. Инструктаж по технике безопасности. Упражнения в приёмах пользования органами управления трактора, изучение показателей контрольных приборов. Пуск двигателя. Трогание с места. Вождение трактора по прямой и с поворотами на различных передачах. Разворот. 2. Вождение трактора в трудных дорожных условиях на малых и на повышенных скоростях. Вождение трактора задним ходом. Проезд через ворота. Подъезд трактора к навесу или **Обучение практическому вождению в условиях реального дорожного движения (6 час.)** Вождение по маршрутам с малой интенсивностью движения. Вождение по маршрутам с большой интенсивностью движения Совершенствование навыков вождения в различных дорожных условиях.	**24**

Материалы для проведения дифференцированного зачета
по МДК 01.01 Технология механизированных работ в сельском хозяйстве

Вариант 1

Вопрос 1. Расшифруйте аббревиатуру МТА

А) Механический транспортный агрегат

Б) Машино-транспортный агрегат

В) Машино-тракторный агрегат.

Вопрос 2. Изобразите схематично петлевой вид поворота « Закрытая петля»

Вопрос 3. Продолжите правильно предложение: «По способу соединения сельскохозяйственных машин с трактором МТА классифицируют на: …»

А) Тяговые и тягово-приводные.

Б) Тяговые, тягово-приводные и самоходные.

В) Тяговые, тягово-приводные, тягово-прицепные, самоходные.

Г) Тяговые, тягово-прицепные и тягово-приводные.

Д) Прицепные, полунавесные, навесные, приводные и самоходные.

Вопрос 4. Выберите правильный ответ на вопрос: «Что называется центром поворота агрегата?»

А) Центром поворота агрегата называют условную геометрическую точку на плоскости движения (поверхности поля) траектория, которой рассматривается как траектория МТА при движении по полю.

Б) Центром поворота агрегата называют точку, расположенную на середине ведущей оси колёсного трактора с жёсткой рамой (МТЗ-80); в центре шарнира для тракторов с шарнирно сочленённой рамой (Т-150К); точки пересечения диагоналей, проведённых через края гусениц – для гусеничных тракторов.

В) Центром поворота агрегата называют точку O_1, вокруг которой происходит движение центра агрегата по дуге радиусом R.

Вопрос 5. Косвенными производственными затратами называются:

А) накладные расходы, включающие амортизацию основных средств, средства на приобретение инструментов, средств на содержание помещений и сооружений, средства на содержание административно-управленческого аппарата и т.д.

Б) эксплуатационные затраты, связанные с выполнением технологической операции.

Вопрос 6. Продолжите правильно предложение: «Производственный процесс - это…»

А) способ или совокупность способов обработки почвы, растений или материалов с помощью химических, механических или других физических воздействий с целью направленного изменения их свойств или состояния.

Б) совокупность последовательных технологических и естественных (биологических) процессов, направленных на получение сельскохозяйственной продукции.

Вопрос 7. Какова допустимая величина отклонения от установленной глубины посева должна быть согласно агротехническим требованиям, предъявляемым к сеялкам?

А) ± 2 см. Б) ± 5 см. В) ± 3 см. Г) ± 1 см. Д) ± 10 см.

Вопрос 8. Изобразите схематично диагонально челночный способ движения агрегата по полю.

Вопрос 9. В каких случаях используют трёхточечную схему навески трактора?

А) при производстве пахотных работ (вспашка плугами)

Б) при работе с широкозахватными сельскохозяйственными машинами.

Вопрос 10. Методы полива сельскохозяйственных культур подразделяются на:

А) Поверхностный, дождевание, подпочвенный и капельный.

Б) Полив по бороздам (арычный), чековый полив, полив с использованием поливной сельскохозяйственной техники.

Вопрос 11. Что подразумевается под понятием « поливная норма»?

А) это количество воды которое подаётся за один полив на один гектар.

Б) это количество воды которое подаётся на один гектар поливной площади за один сельскохозяйственный сезон.

В) это количество воды которое подаётся на один гектар поливной площади за сутки.

Вопрос 12. Какова глубина заделки удобрений и пожнивных остатков при производстве пахотных работ отвальными плугами?

А) 5-10 см Б) 10 см В) 10-15 см Г) 12-15 см Д) 15-18 см.

Вопрос 13. Одно из агротехнических требований, предъявляемых к дисковым боронам гласит: «Они должны разбивать комья земли, чтобы не было комков размеров свыше….»

А) 2см. Б) 4см. В) 6см. Г) 8.см. Д) 10см.

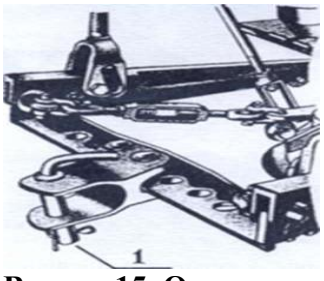

Вопрос 14. Всегда ли надо шплинтовать штырь (1) прицепного или буксирного устройства (см. рис.) при работе самоходной машины а агрегате с прицепными машинами?

А) Только во время работы с прицепами.

Б) Со всеми прицепными машинами, работающими на скорости более 10 км/ч.

В) Всегда.

Вопрос 15. Одно из агротехнических требований, предъявляемых к уборке зерновых культур гласит, что зерно в бункере комбайна должно иметь чистоту не менее…».

А) 99% Б) 96 % В) 95 % Г) 90 % Д) 85%

Вопрос 16. Ответьте на вопрос: «Что является целью вспашки?»

А) Цель вспашки разрыхлить обрабатываемый слой почвы, заделать в почву минеральные и органические удобрения, сорную растительность и пожнивные остатки.

Б) Цель вспашки разрыхлить почву и уничтожить сорную растительность на стерневых фонах с максимальным сохранением стерни и пожнивных остатков на поверхности поля для защиты пахотных земель от ветровой эрозии
В) Цель вспашки разрыхлить поверхностный слой почвы до мелкокомковатого состояния на заданную глубину и выровнять его, уничтожить проростки и всходы сорняков, улучшить воздушный, водный и тепловой режимы почв, препятствовать капиллярному подъему влаги и её интенсивному испарению.

Вопрос 17. Зональная технология возделывания зерновых культур в Крыму предусматривает посев озимой пшеницы в степной и сухостепной зонах республики в среднем по годам в следующие агротехнические сроки:

А) 20 августа по 20-е сентября
Б) с 20-го сентября по 20-е октября
В) с 20-го октября по 20 ноября

Вопрос 18. При каких температурах запрещается вести какие либо работы с семенами зерновых культур?

А) $+10^0$ С Б) $+5^0$С В) $+3^0$С Г) 0^0С Д) -5^0С

Вопрос 19. Зерновые рядовые сеялки используют для посева с шириной междурядий:

А) 12 см. Б) 10 см. В) 25 см. Г) 15 см. Д) 7,5 см.

Вопрос 20. Что подразумевается в сельскохозяйственном производстве под понятием «Агротехнические требования»?

А) Требования, предъявляемые к качеству выполняемых технологических операций.
Б) Требования, предъявляемые к качеству выполняемых регулировок.
В) Требования, предъявляемые к качеству технического обслуживания.

Вопрос 21. Какие операции включает в себя предпосевная подготовка семян зерновых культур.

А) Взвешивание, первичная очистка, сушка, вторичная очистка, хранение.
Б) Взвешивание, сортировка, протравливание семян, стратификация, солнечно-тепловой обогрев.

Вопрос 22. В перечень работ по подготовке поля входит:

А) Освобождение поля от посторонних предметов, выбор способа и направления движения, выравнивание и заделка промоин, разметка поля, обкос полей и загонов на уборке, вспашка противопожарных полос и подготовка подъездных путей.
Б) Освобождение поля от посторонних предметов, выбор способа и направления движения, выравнивание и заделка промоин, разметка поля, обкос полей и загонов на уборке, вспашка противопожарных полос и подготовка подъездных путей, комплектование и составление машинно-тракторного агрегата.
В) Комплектование (выбор энергетического средства, с.х.м. и сцепки), обоснование режима работы, составление машинно-тракторного агрегата, выполнение технологических регулировок.

Вопрос 23. Химические препараты для борьбы с сорными растениями называются…

А) гербициды;
Б) пестициды;
В) инсектициды;
Г) фунгициды.

Вопрос 24. Какова допустимая влажность при хранении семян зерновых культур?

А) 14% Б)15% В) 16% Г) 18% Д)21%

Вопрос 25. Какова ширина посевного МТА укомплектованного сеялками СЗ-3,6 расположенных по шахматной прицепной схеме если в агрегате насчитывается три сеялки?

А) 10,2 м Б) 10,6 м В) 10,8 м

Вопрос 26. Продолжите правильно предложение: «Машинно-тракторные агрегаты, в состав которых входят комбинированные сельскохозяйственные машины используют с целью…»

А) …предотвращения уплотнения и распыления почвы с одновременной экономией ГСМ, материальных и людских ресурсов.
Б) …проведения работ в сжатые сроки.

В) … предотвращения уплотнения и распыления почвы с одновременной экономией ГСМ, материальных и людских ресурсов, а также проведения работ в сжатые сроки.

Вопрос 27. Плуги специального назначения используют для вспашки почв на глубину до :

А) 35 см. Б) 60 см. В) 65 см. Г) 70 см. Д) 75 см.

Вопрос 28. Продолжите правильно предложение: «Плуги классифицируют по способу соединения с трактором…»

А) … на прицепные, полунавесные и навесные.

Б) … на прицепные, полунавесные, навесные, общего назначения и специальные.

В) … на прицепные, полуприцепные и навесные.

Г) … на общего назначения и специальные.

Д) … на прицепные, полуприцепные, навесные и полунавесные.

Вопрос 29. Продолжите правильно предложение: «Отвальный корпус плуга состоит…»

А) …из дискового ножа, стойки отвала, почвоуглубителя, башмака, лемеха и полевой доски.

Б) …из дискового ножа, стойки отвала, распорки, башмака, лемеха и полевой доски.

В) …из стойки отвала, распорки, башмака, лемеха и полевой доски.

Вопрос 30. Расшифруйте аббревиатуру ПЛН – 5 – 35

А) Плуг-лущильник навесной, пятикорпусный, ширина захвата корпуса 35 см.

Б) Пресс-подборщик луговых трав навесной, пять метров, ширина захвата, производительность 35 тонн в час.

В) Плуг лемешной навесной, пятикорпусный, ширина захвата корпуса 35 см.

Вопрос 31. Продолжите правильно предложение: ГВК – 6 предназначены для…»

А) …для разделки пластов и размельчения глыб после вспашки на глубину до 25см.

Б) …для сгребания травы в валки, ворошения её в прокосах, оборачивания, разбрасывания и сдваивания валков.

В) …для лущения стерни и предпахотной обработки почвы, а также для обработки паров на глубину до 25см.

Г) …для скашивания травы с одновременным измельчением.

Д) …для сгребания травы в валки.

Вопрос 32. Продолжите правильно предложение: «Классификация косилок по назначению следующая…»

А) Косилки делят на косилки для скашивания трав, на косилки-плющилки и косилки измельчители.

Б) Косилки делят на однобрусные, двухбрусные, трёхбрусные и пятибрусные.

В) Косилки делят на косилки скоростные и ротационные.

Г) Косилки делят на косилки для скашивания трав, на косилки-плющилки, косилки измельчители и самоходные косилки.

Вопрос 33. Продолжите правильно предложение: «Лущильник дисковый гидрофицированный предназначен…»

А) …для разделки пластов и размельчения глыб после вспашки на глубину до 25см.

Б) …для лущения стерни и предпахотной обработки почвы, а также для обработки паров на глубину до 25см.

В) …для лущения стерни и предпахотной обработки почвы, для обработки паров, для разделки пластов и размельчения глыб после вспашки.

Вопрос 34. Продолжите правильно предложение: «Тяжёлые дисковые бороны используют для …»

А) …рыхления пластов, вспаханных кустарниково-болотными плугами.

Б) …вспашки твёрдых глинистых и суглинистых почв.

В) … лущения стерни после уборки пропашных крупностебельных культур, разделки глыб после вспашки почвы плугами общего назначения.

Г) …вспашки старопахотных земель.

Вопрос 35. Продолжите правильно предложение: «Приёмный битер предназначен ….»

А) … для направления хлебной массы в молотильный аппарат, предотвращения наматывания зерносоломистой массы на плавающий транспортёр и отбивания камней и других предметов в камнеулавливающюю камеру
Б) … для отражения зерна и соломистого вороха на стрясную доску и предотвращения наматывания соломы на бильный барабан.
В) … для отбивания камней и других предметов в камнеулавливающюю камеру.
Г) … для отражения зерна и соломистого вороха на клавишный соломотряс и предотвращения наматывания соломы на бильный барабан.

Вариант 2

Вопрос 1. Продолжите правильно предложение: «По способу производства сельскохозяйственных работ МТА классифицируют на: …»
А) Тяговые и тягово-приводные.
Б) Тяговые, тягово-приводные и самоходные.
В) Тяговые, тягово-приводные, тягово-прицепные, самоходные.
Г) Тяговые, тягово-прицепные и тягово-приводные.
Д) Прицепные, полунавесные, навесные, приводные и самоходные.
Е) Подвижные, ограниченно-подвижные и стационарные.
Вопрос 2. Что подразумевается в сельскохозяйственном производстве под понятием «Агротехнические требования»?
А) Требования, предъявляемые к качеству выполняемых технологических операций.
Б) Требования, предъявляемые к качеству выполняемых регулировок.
Г) Требования, предъявляемые к качеству технического обслуживания.
Вопрос 3. Нарисуйте схематично вид поворота « Грибовидная закрытая петля»

Вопрос 4. В каких случаях используют двухточечную схему навески трактора?
А) при производстве пахотных работ (вспашка плугами)
Б) при работе с широкозахватными сельскохозяйственными машинами.
Вопрос 5. Прямыми производственными затратами называются:
А) накладные расходы, включающие амортизацию основных средств, средства на приобретение инструментов, средств на содержание помещений и сооружений, средств на содержание административно-управленческого аппарата и т.д.
Б) эксплуатационные затраты, связанные с выполнением технологической операции.
Вопрос 6. Нарисуйте схематично перекрёстно-диагональный способ движения агрегата по полю.

Вопрос 7. Что разрешается механизатору во время погрузки ядохимикатов?

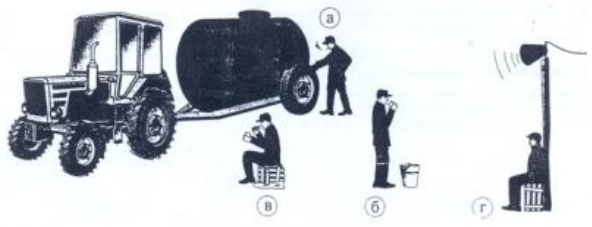

1. Курить (а).
2. Пить воду (б).
3. Принимать пищу (в).
4. Слушать радио (г).

Вопрос 8. Что подразумевается под понятием « оросительная норма»?
А) это количество воды которое подаётся за один полив на один гектар.
Б) это количество воды которое подаётся на один гектар поливной площади за один сельскохозяйственный сезон.
В) это количество воды которое подаётся на один гектар поливной площади за сутки
Вопрос 9. Продолжите правильно предложение: «Технологический процесс - это…….»
А) способ или совокупность способов обработки почвы, растений или материалов с помощью химических, механических или других физических воздействий с целью направленного изменения их свойств или состояния.
Б) совокупность последовательных технологических и естественных (биологических) процессов, направленных на получение сельскохозяйственной продукции.
Вопрос 10. Выберите правильный ответ на вопрос: «Что называется центром агрегата?»
А) Центром агрегата называют условную геометрическую точку на плоскости движения (поверхности поля) траектория, которой рассматривается как траектория МТА при движении по полю.
Б) Центром агрегата называют точку, расположенную на середине ведущей оси колёсного трактора с жёсткой рамой (МТЗ-80); в центре шарнира для тракторов с шарнирно сочленённой рамой (Т-150К); точки пересечения диагоналей, проведённых через края гусениц – для гусеничных тракторов.
В) Центром агрегата называют точку O_1, вокруг которой происходит движение центра агрегата по дуге радиусом R.
Вопрос 11. Способы полива сельскохозяйственных культур подразделяются на:
А) Поверхностный, дождевание, подпочвенный и капельный.
Б) Полив по бороздам (арычный), чековый полив, полив с использованием поливной сельскохозяйственной техники.
Вопрос 12. Одно из агротехнических требований, предъявляемых к уборке зерновых культур гласит, что общие потери зерна по причине недомолота и с соломой должны не превышать….».
А) 0,5 % Б) 1 % В) 1,5 % Г) 2 % Д) 2,5%
Вопрос 13. Зерновые узкорядные сеялки используют для посева с шириной междурядий :
А) 12 см. Б) 10 см. В) 25 см. Г) 15 см. Д) 7,5 см.
Вопрос 14. Одно из агротехнических требований, предъявляемых к плугам и вспашке гласит: «Высота гребней должна составлять не более…….».
А) 2 см Б) 3 см В) 4 см Г) 5 см Д) 6 см
Вопрос 15. Ответьте на вопрос: «Что является целью культивации?»
А) Цель культивации разрыхлить обрабатываемый слой почвы, заделать в почву минеральные и органически удобрения, сорную растительность и пожнивные остатки.
Б) Цель культивации разрыхлить почву и уничтожить сорную растительность на стерневых фонах с максимальным сохранением стерни и пожнивных остатков на поверхности поля для защиты пахотных земель от ветровой эрозии.
В) Цель культивации разрыхлить поверхностный слой почвы до мелкокомковатого состояния на заданную глубину и выровнять его, уничтожить проростки и всходы сорняков, улучшить воздушный, водный и тепловой режимы почв, препятствовать капиллярному подъему влаги и её интенсивному испарению.
Вопрос 16. В перечень работ по подготовке МТА к работе входит:
А) Освобождение поля от посторонних предметов, выбор способа и направления движения, выравнивание и заделка промоин, разметка поля, обкос полей и загонов на уборке, вспашка противопожарных полос и подготовка подъездных путей.

Б) Освобождение поля от посторонних предметов, выбор способа и направления движения, выравнивание и заделка промоин,разметка поля, комплектование и составление машинно-тракторного агрегата.
В) Комплектование (выбор энергетического средства, с.х.м. и сцепки), обоснование режима работы, составление машинно-тракторного агрегата, выполнение технологических регулировок.

Вопрос 17. Одно из агротехнических требований, предъявляемых к лемешным лущильникам гласит: «Они должны равномерно рыхлить почву на заданную глубину, допустимое отклонение которой должно составлять….».

А) ±1 см Б) ±2 см В) ±3 см Г) ±4 см Д) ±5 см

Вопрос 18. При составлении посевного агрегата с использованием сеялок СЗ-3,6 среднюю сеялку располагают таким образом, чтобы она перекрывала посев передних на:

А) два сошника Б) три сошника В) четыре сошника

Вопрос 19. Зональная технология возделывания зерновых культур в Крыму предусматривает посев озимого ячменя в степной и сухостепной зонах республики в среднем по годам в следующие агротехнические сроки:

А) 20 августа по 20-е сентября
Б) с 20-го сентября по 20-е октября
В) с 20-го октября по 20 ноября

Вопрос 20. Продолжите правильно предложение: «Машинно-тракторные агрегаты в состав которых входят комбинированные сельскохозяйственные машины предназначены для…»

А) **…**проведения нескольких технологических операций совместно: таких как: основная и предпосевная обработка почвы, внесение удобрений, посев, прикатывание, внесение почвенных гербицидов.
Б) … проведения нескольких технологических операций совместно: таких как: основная и предпосевная обработка почвы, внесение удобрений, подготовку семян к посеву, посев, прикатывание, внесение почвенных гербицидов.
В) … проведения нескольких технологических операций совместно: таких как: основная и предпосевная обработка почвы, внесение удобрений, посев, прикатывание, внесение почвенных гербицидов и уборочных работ.
Г) … проведения нескольких технологических операций совместно: таких как: основная и предпосевная обработка почвы, внесение удобрений, протравливание семян, посев, прикатывание, внесение почвенных гербицидов.

Вопрос 21. Какова глубина заделки удобрений и пожнивных остатков при производстве пахотных работ отвальными плугами?

А) 5-10 см Б) 10 см В) 10-15 см Г) 12-15 см Д) 15-18 см.

Вопрос 22. Какие операции включает в себя послеуборочная доработка зерна.

А) Взвешивание, первичная очистка, сушка, вторичная очистка, хранение.
Б) Взвешивание, первичная очистка, вторичная очистка, калибровка, протравливание семян, солнечная инсоляция.

Вопрос 23. Расшифруйте аббревиатуру МТП

А) Механический транспортный парк
Б) Машино-транспортный парк
В) Машино-тракторный парк

Вопрос 24. Какова допустимая влажность при хранении сена?

А) 14% Б)15% В) 16% Г) 17% Д)21%

Вопрос 25. Одно из агротехнических требований предъявляемых к плугам и вспашке гласит: «Высота гребней должна составлять не более…….».

А) 2 см Б) 3 см В) 5 см Г) 6 см Д) 7 см

Вопрос 26. Продолжите правильно предложение: «К рабочим органам плуга относятся…»

А) … опорные колёса, корпус, предплужник и дисковый нож.
Б) … опорные колёса, корпус, почвоуглубитель, предплужник и дисковый нож.
В) … корпус, почвоуглубитель, предплужник и дисковый нож.
Г) … механизм для заглубления, корпус, почвоуглубитель, предплужник и дисковый нож.
Д) … опорные колёса, механизм для заглубления, корпус, почвоуглубитель, предплужник и дисковый нож.

Вопрос 27. Расшифруйте аббревиатуру КПС – 4

А) Культиватор плоскорез стрельчатый, 4 метра ширина захвата.
Б) Картофелеуборочный комбайн полунавесной четырёхрядный.
В) Косилка плющилка самоходная, 4 метра ширина захвата.

Вопрос 28. Продолжите правильно предложение: «Зазор между противорежущим брусом и ножами барабана измельчающего аппарата КСК – 100 составляет…»

А) … 4 мм. Б) …2 мм В) …1 мм Г) …0,4 мм Д) …0,1 мм

Вопрос 29. Одно из агротехнических требований предъявляемых к зубовым боронам гласит: «Они должны рыхлить почву на глубину не менее….»

А) 3см Б) 4см В) 5см Г) 6см Д) 8см

Вопрос 30. Продолжите правильно предложение: «Зубовые бороны классифицируют на …»

А) … полевые, садовые и болотные.
Б) … тяжёлые, средние и лёгкие.
В) … навесные, прицепные и полуприцепные.

Вопрос 31. Продолжите правильно предложение: «Для регулировки глубины обработки у тяжёлых дисковых борон…»

А) …изменяют угол атаки дисковых батарей.
Б) … батареи дисков поднимают, либо опускают специальными понизителями, смонтированными на брусьях секций.
В) …изменяют длину тяг и передвигают брусья секций в обоймах рамы, сохраняя при этом необходимый зазор, в стыке между дисками правых и левых секций.
Г) … сжимают пружины на штангах секций, дополнительно поднимают батареи, либо опускают специальными понизителями, смонтированными на брусьях секций, и изменяют длину тяг и передвигают брусья секций в обоймах рамы, сохраняя при этом необходимый зазор, в стыке между дисками правых и левых секций.

Вопрос 32. Для нейтрализации кислых почв вносят:

А) известь или гипс.
Б) минеральные удобрения.
В) органические удобрения.
Г) бактериальные удобрения.

Вопрос 33. Химические препараты для борьбы с вредными насекомыми называются…

А) гербициды;
Б) пестициды;
В) инсектициды;
Г) фунгициды.

Вопрос 34. Продолжите правильно предложение: «Очистка комбайна Дон-1500 состоит из…»

А) … стрясной доски, пальцевой решётки, верхнего решётного стана, нижнего решётного стана, удлинителя верхнего решета, вентилятора с заслонками, подвесок передних и задних, двухплечих рычагов очистки, колебательного вала, шатунов.
Б) …стрясной доски, пальцевой решётки, верхнего решётного стана, нижнего решётного стана, удлинителя верхнего решета, вентилятора с заслонками, подвесок передних и задних, рычагов очистки, колебательного вала и шатунов, зернового и колосового шнеков.

В) … стрясной доски, пальцевой решётки, верхнего решётного стана, нижнего решётного стана, удлинителя верхнего решета, вентилятора с вариатором оборотов, подвесок передних и задних, рычагов очистки, колебательного вала и половонабивателя.

Вопрос 35. Продолжите правильно предложение: «МСУ зерновых комбайнов предназначено ….»

А) … для выделения зерна, половы и частично соломы из грубого вороха зерновой смеси.

Б) … для вымолота зерна из колосьев и полной сепарации грубого зерносоломистого вороха.

В) … для вымолота зерна из колосьев и первичной сепарации грубого зерносоломистого вороха.

Материалы для проведения дифференцированного зачета по МДК 01.02. «Эксплуатация и техническое обслуживание сельскохозяйственных машин и оборудования»

Вариант № 1

Подготовка поля для посева зерновых культур

Задание

1. Оформите путевой лист на выполнение работ.
2. Проведите ежесменное техническое обслуживание трактора ДТ-75.
3. Выявите неисправности и перечислить способы их устранения, если при проведении ежесменного технического обслуживания двигатель не запускается.
4. Выполните работы по агрегатированию трактора с плугом ПЛН- 4-35.
5. Проведите работу по регулировке глубины обработки.
6. Назвать основные рабочие органы плуга.
7. Опробовать агрегат в работе.

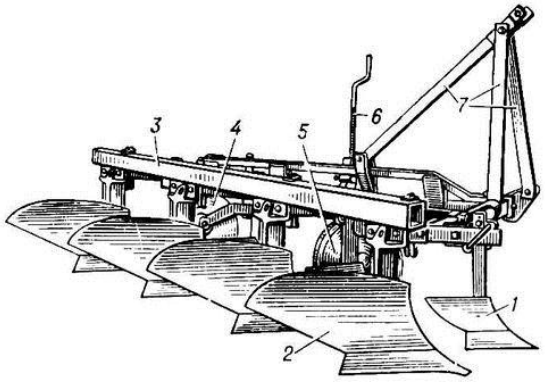

Вариант № 2

Подготовка поля для посева зерновых культур

Задание

1. Оформите путевой лист на выполнение работ.
2. Проведите ежесменное техническое обслуживание трактора МТЗ - 80.
3. Выявите неисправности и перечислить способы их устранения, если при проведении ежесменного технического обслуживания двигатель не запускается.
4. Выполните работы по агрегатированию трактора с плугом ПЛН-3-35.
5. Проведите работу по регулировке глубины обработки.
6. Назвать основные рабочие органы плуга.
7. Опробовать агрегат в работе.

Вариант № 3

Подготовка поля для посева зерновых культур

Задание

1. Оформите путевой лист на выполнение работ.
2. Проведите ежесменное техническое обслуживание трактора МТЗ - 80.

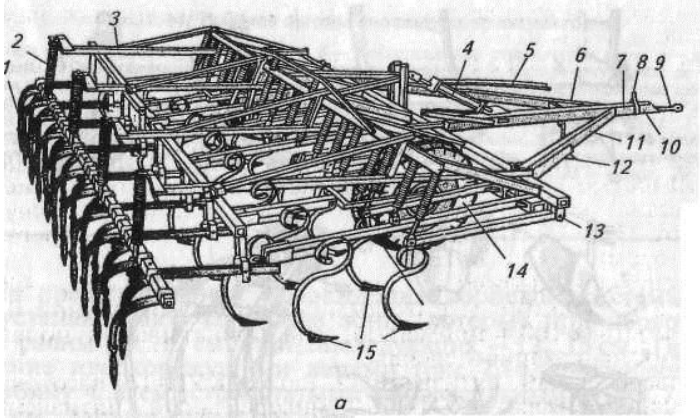

3. Выявите неисправности и перечислить способы их устранения, если при проведении ежесменного технического обслуживания двигатель не запускается.
4. Выполните работы по агрегатированию трактора с культиватором КПС-4.
5. Проведите работу по регулировке глубины обработки.
6. Назвать основные рабочие органы культиватора.
7. Опробовать агрегат в работе.

Вариант № 4
Подготовка поля для посева пропашных культур

Задание
1. Оформите путевой лист на выполнение работ.
2. Проведите ежесменное техническое обслуживание трактора ДТ-75.
3. Выявите неисправности и перечислить способы их устранения, если при проведении ежесменного технического обслуживания двигатель не запускается.
4. Выполните работы по агрегатированию трактора с культиватором КПШ-5.
5. Проведите работу по регулировке глубины обработки.
6. Назвать основные рабочие органы культиватора.
7. Опробовать агрегат в работе.

Вариант № 5
Подготовка поля для посева зерновых культур

Задание
1. Оформите путевой лист на выполнение работ.
2. Проведите ежесменное техническое обслуживание трактора МТЗ -320.
3. Выявите неисправности и перечислить способы их устранения, если при проведении ежесменного технического обслуживания двигатель не запускается.
4. Выполните работы по агрегатированию трактора с культиватором КПС-4.
5. Проведите работу по регулировке глубины обработки.
6. Назвать основные рабочие органы культиватора.
7. Опробовать агрегат в работе.

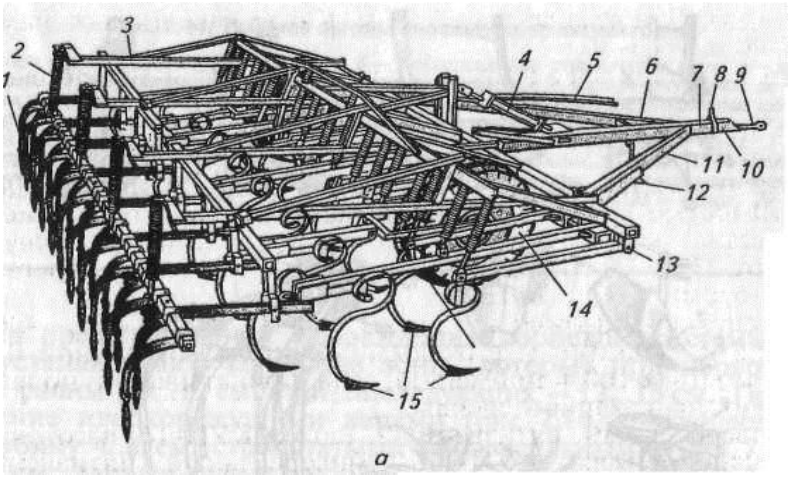

Вариант № 6
Подготовка поля для посева зерновых культур

Задание
1. Оформите путевой лист на выполнение работ.

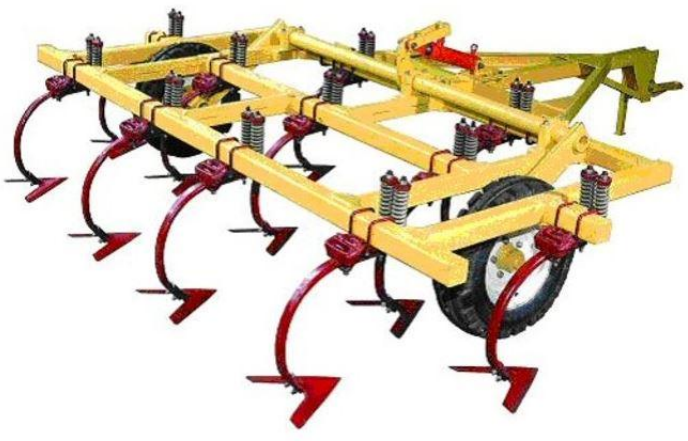

2. Проведите ежесменное техническое обслуживание трактора ДТ-75.
3. Выявите неисправности и перечислить способы их устранения, если при проведении ежесменного технического обслуживания двигатель не запускается.
4. Выполните работы по агрегатированию трактора с культиватором КПЭ-3,8.
5. Проведите работу по регулировке глубины обработки.
6. Назвать основные рабочие органы культиватора.
7. Опробовать агрегат в работе.

Вариант № 7
Подготовка поля для посева зерновых культур

Задание
1. Оформите путевой лист на выполнение работ.
2. Проведите ежесменное техническое обслуживание трактора ДТ-75.
3. Выявите неисправности и перечислить способы их устранения, если при проведении ежесменного технического обслуживания двигатель не запускается.
4. Выполните работы по агрегатированию трактора с бороной БДТ-3.

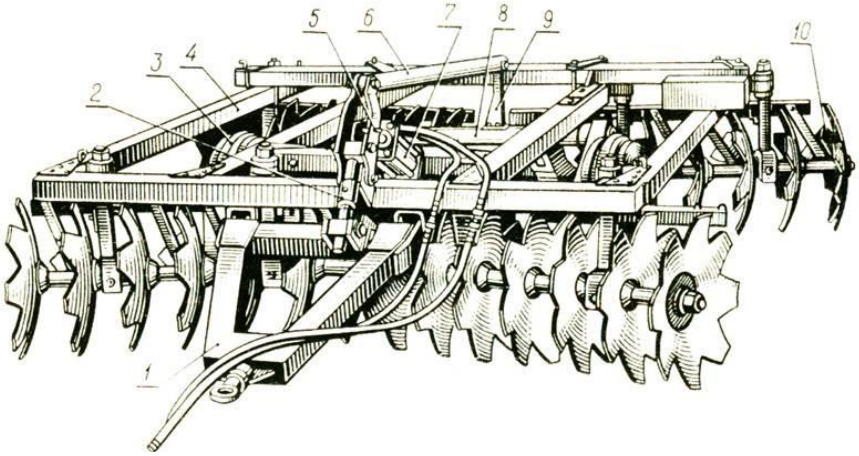

5. Проведите работу по регулировке глубины обработки.
6. Назвать основные рабочие органы дисковой бороны.
7. Опробовать агрегат в работе.

Вариант № 8
Подготовка поля для посева пропашных культур

Задание
1. Оформите путевой лист на выполнение работ.
2. Проведите ежесменное техническое обслуживание трактора ДТ-75.
3. Выявите неисправности и перечислить способы их устранения, если при проведении ежесменного технического обслуживания двигатель не запускается.
4. Выполните работы по агрегатированию трактора с бороной БДН-3.
5. Проведите работу по регулировке глубины обработки.
6. Назвать основные рабочие органы дисковой бороны.
7. Опробовать агрегат в работе.

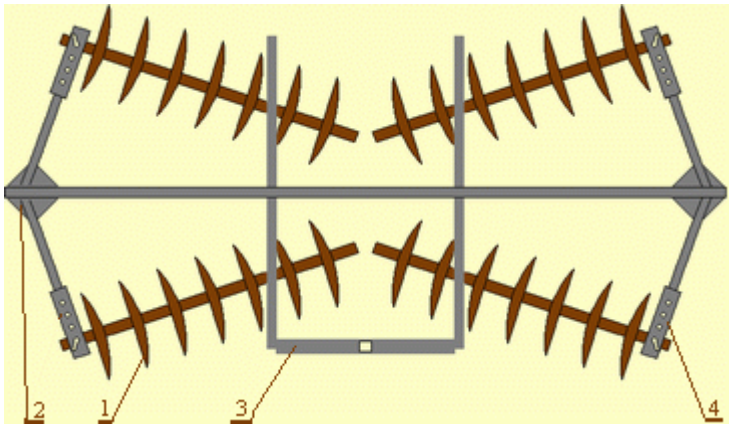

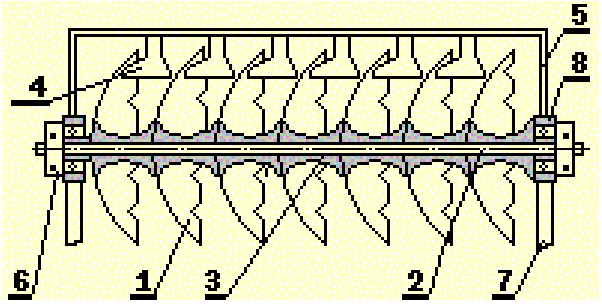

Вариант № 9
Проведение работ по посеву зерновой колосовой культуры

Задание
1. Оформите путевой лист на выполнение работ.
2. Проведите ежесменное техническое обслуживание трактора МТЗ-80.
3. Выявите неисправности и перечислить способы их устранения, если при проведении ежесменного технического обслуживания двигатель не запускается.
4. Выполните работы по агрегатированию трактора с сеялкой СЗ-3,6.
5. Проведите работу по регулировке нормы высева.
6. Назвать основные рабочие органы сеялки.
7. Опробовать агрегат в работе.

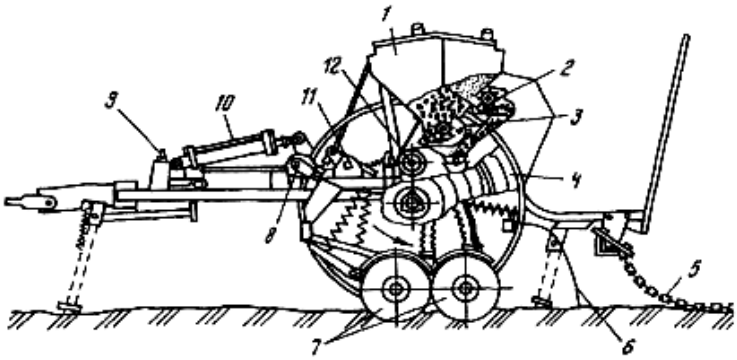

Вариант № 10
Проведение работ по посеву зерновой колосовой культуры
Задание
1. Оформите путевой лист на выполнение работ.
2. Проведите ежесменное техническое обслуживание трактора МТЗ-320.
3. Выявите неисправности и перечислить способы их устранения, если при проведении ежесменного технического обслуживания двигатель не запускается.
4. Выполните работы по агрегатированию трактора с сеялкой СЗ-3,6.
5. Проведите работу по регулировке нормы высева.
6. Назвать основные рабочие органы сеялки.
7. Опробовать агрегат в работе.

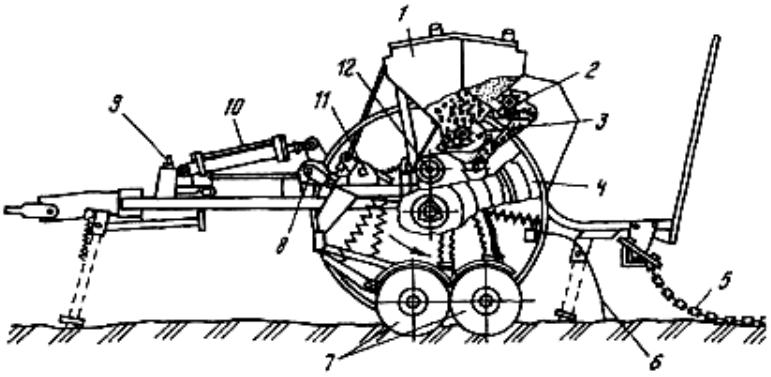

Вариант № 11
Подготовка поля для посева пропашных культур
Задание
1. Оформите путевой лист на выполнение работ.
2. Проведите ежесменное техническое обслуживание трактора ДТ-75.
3. Выявите неисправности и перечислить способы их устранения если при

проведении ежесменного технического обслуживания двигатель не запускается.
4. Выполните работы по агрегатированию трактора с бороной БИГ-3.
5. Проведите работу по регулировке глубины.
6. Назвать основные рабочие органы бороны игольчатой.
7. Опробовать агрегат в работе.

Вариант № 12
Проведение ухода за посевами зерновых культур

Задание
1. Оформите путевой лист на выполнение работ.
2. Проведите ежесменное техническое обслуживание трактора МТЗ-80.
3. Выявите неисправности и перечислить способы их устранения, если при проведении ежесменного технического обслуживания двигатель не запускается.
4. Выполните работы по агрегатированию трактора с опрыскивателем ОПШ-15.
5. Проведите работу по регулировке нормы расхода жидкости.
6. Назвать основные рабочие органы опрыскивателя.
7. Опробовать агрегат в работе.

Вариант № 13
Подготовка поля под посев пропашных культур
Задание
1. Оформите путевой лист на выполнение работ.
2. Проведите ежесменное техническое обслуживание трактора МТЗ-80.
3. Выявите неисправности и перечислить способы их устранения, если при проведении ежесменного технического обслуживания двигатель не запускается.
4. Выполните работы по агрегатированию трактора с разбрасывателем НРУ-0,5.
5. Проведите работу по регулировке нормы внесения удобрений.
6. Назвать основные рабочие органы разбрасывателя.
7. Опробовать агрегат в работе.

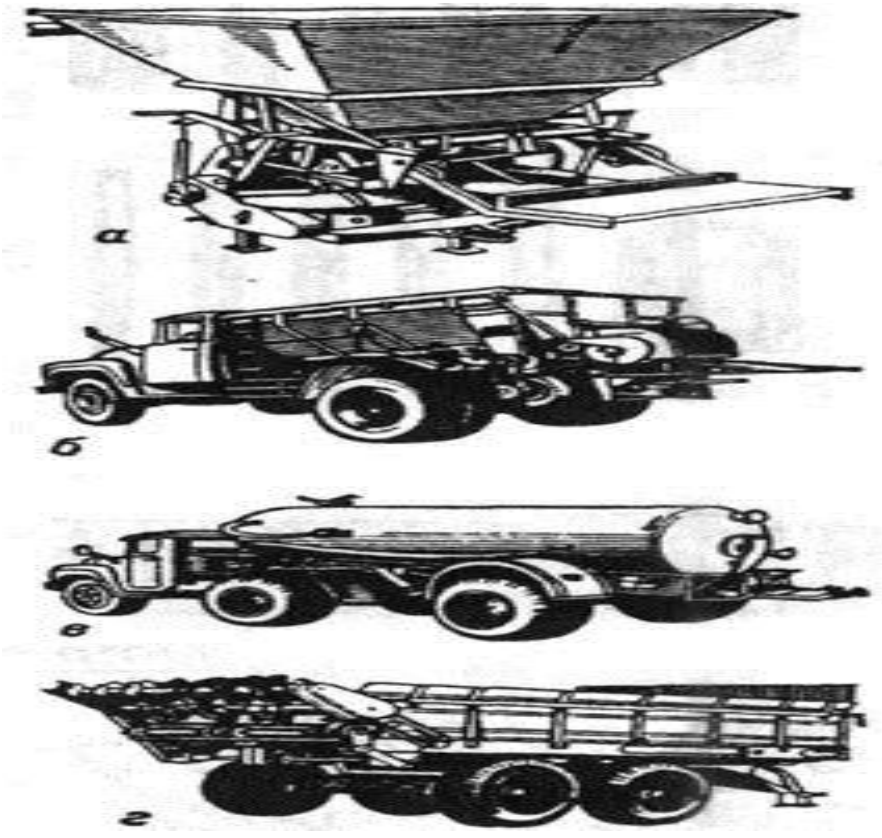

Вариант № 14
Подготовка поля под посев кормовых культур

Задание
1. Оформите путевой лист на выполнение работ.
2. Проведите ежесменное техническое обслуживание трактора МТЗ-320.
3. Выявите неисправности и перечислить способы их устранения, если при проведении ежесменного технического обслуживания двигатель не запускается.
4. Выполните работы по агрегатированию трактора с разбрасывателем НРУ-0,5.
5. Проведите работу по регулировке нормы внесения удобрений.
6. Назвать основные рабочие органы разбрасывателя.
7. Опробовать агрегат в работе.

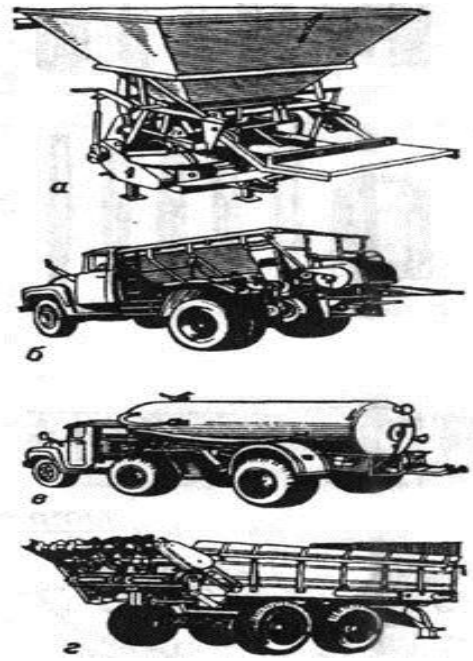

Критерии оценивания

№	Тип (вид) задания	Критерии оценки
1	Тесты	Таблица 1. Шкала оценки образовательных достижений
2	Устные ответы	Таблица 2. Критерии и нормы оценки устных ответов
3	Практическая работа	Выполнение не менее 80% – положительная оценка
4	Проверка конспектов, рефератов, творческих работ, презентаций	Соответствие содержания работы, заявленной теме; правилам оформления работы.

Таблица 1. Шкала оценки образовательных достижений (тестов)

Процент результативности (правильных ответов)	Оценка уровня подготовки	
	балл (отметка)	вербальный аналог
90 ÷ 100	5	отлично
89 ÷ 80	4	хорошо
79 ÷ 70	3	удовлетворительно
менее 70	2	неудовлетворительно

Таблица 2. Критерии и нормы оценки устных ответов

«5»	за глубокое и полное овладение содержанием учебного материала, в котором обучающиеся легко ориентируются, за умение связывать теорию с практикой, высказывать и обосновывать свои суждения. Отличная отметка предполагает грамотное, логическое изложение ответа.
«4»	если обучающийся полно освоил материал, владеет понятийным аппаратом, ориентируется в изученном материале, грамотно излагает ответ, но содержание, форма ответа имеют отдельные недостатки.
«3»	если обучающийся обнаруживает знание и понимание основных положений учебного материала, но излагает его неполно, непоследовательно, допускает неточности в определении понятий, не умеет доказательно обосновывать свои суждения.
«2»	если обучающийся имеет разрозненные, бессистемные знания, не умеет выделять главное и второстепенное, допускает ошибки в определении понятий, искажающие их смысл, беспорядочно и неуверенно излагает материал.

Критерии оценивания зачета

Процент результативности (правильных ответов)	Оценка
70% и более	Зачет
Менее 70 %	Не зачет

4. МАТЕРИАЛЬНО-ТЕХНИЧЕСКОЕ ОБЕСПЕЧЕНИЕ РЕАЛИЗАЦИИ ОСНОВНОЙ ПРОФЕССИОНАЛЬНОЙ ОБРАЗОВАТЕЛЬНОЙ ПРОГРАММЫ

Образовательное учреждение, реализующее основную программу профессионального обучения, располагает материально-технической базой, обеспечивающей проведение всех видов лабораторных работ и практических занятий, дисциплинарной подготовки, учебной практики, предусмотренных учебным планом образовательного учреждения.

Материально-техническая база соответствует действующим санитарным и противопожарным нормам.

Перечень кабинетов, лабораторий, мастерских и др.

1.	**Кабинеты:**
1.1	ПДД
1.2	Тракторы и автомобили
1.3	ТО и ремонт
1.4	Оказание первой медицинской помощи
2.	**Мастерские и лаборатории:**
2.1	Слесарная мастерская
2.2	Лаборатория тракторов и автомобилей
2.3	Лаборатория ТО и ремонта
3.	**Залы:**
3.1	Библиотека
3.2	Читальный зал с выходом в сеть Интернет
4.	**Сооружения**
4.1	Трактородром (площадка для учебной езды)

5. ОЦЕНКА РЕЗУЛЬТАТОВ ОСВОЕНИЯ ОСНОВНОЙ ПРОГРАММЫ ПРОФЕССИОНАЛЬНОГО ОБУЧЕНИЯ

5.1. Контроль и оценка достижений обучающихся

Оценка качества освоения основной программы профессионального обучения включает текущий контроль знаний, промежуточную и итоговую аттестацию обучающихся.

Текущий контроль результатов подготовки осуществляется преподавателем в процессе проведения практических занятий и лабораторных работ, а также выполнения индивидуальных заданий или в режиме тренировочного тестирования в целях получения информации:

- о выполнении требуемых действий в процессе учебной деятельности;
- о правильности выполнения требуемых действий;
- о соответствии формы действия данному этапу усвоения учебного материала;
- о формировании действия с должной мерой обобщения, освоения (автоматизированности, быстроты выполнения и др.) и т. д.

Промежуточная аттестация проводится образовательным учреждением по результатам освоения программ учебных дисциплин. Формы и процедуры промежуточной аттестации по каждой дисциплине разрабатываются образовательным учреждением самостоятельно и доводятся до сведения обучающихся перед началом учебного процесса.

Итоговый контроль результатов подготовки обучающихся осуществляется комиссией в форме квалификационного экзамена, назначаемой директором колледжа, с участием ведущих преподавателей и мастеров производственного обучения техникума.

5.2. Порядок проведения итоговой аттестации

Итоговая аттестация включает в себя сдачу квалификационного экзамена. Экзамен включает теоретическую часть по билетам и практическую часть на полигоне.

1. Теоретическая часть включает:

билет по безопасной эксплуатации самоходной машины, в котором 8 вопросов и допускается 1 ошибка;

Пример билета по БЭ СМ

4 **БИЛЕТ № 1**

1. В каком случае разрешается эксплуатация колесной самоходной машины?

1. Шина переднего колеса имеет несквозной разрыв, корд не обнажен (*а*).
2. Шина заднего колеса имеет сквозной разрыв (*б*).
3. Давление в шинах задних колес выше рекомендованного значения (*в*).

2. Допускается ли эксплуатация самоходной машины при подтекании топлива (одна-две капли в минуту)?

1. Допускается.
2. Не допускается.
3. Допускается в зимний период.

3. При каком минимальном буксовании на стерне разрешается эксплуатация самоходной машины с колесной формулой 4х4?

1. Менее 14%.
2. Менее 18%.
3. Более 20%.

4. Допускается ли эксплуатация самоходной машины с поврежденной изоляцией электропроводов?

1. Допускается.
2. Допускается , если провод не касается металлических деталей.
3. Допускается при отключенной массе.
4. Не допускается.

БИЛЕТ № 1	5

5. Всегда ли нужно шплинтовать штырь прицепного или буксирного устройства при работе самоходной машины в агрегате с прицепными машинами?

1. Только при работе с прицепами.
2. Со всеми прицепными машинами, работающими на скоростях более 10 км/ч.
3. Всегда.

6. Допускается ли работа из самоходной машине в одежде со свободными краями (полами, рукавами и т.п.)?

1. Допускается.
2. Не допускается.
3. Допускается кратковременно, при работе со скоростью до 10 км/ч.

7. Влияет ли физическое здоровье водителя на безопасность дорожного движения?

1. Влияет незначительно.
2. Не влияет.
3. Физическое здоровье водителя является одним из главных факторов безопасности дорожного движения.

8. Какие неисправности приводят к загрязнению окружающей среды?

1. Имеется подтекание масла и охлаждающей жидкости.
2. Повышенная дымность дизеля.
3. Обе неисправности ведут к загрязнению окружающей среды.

билет по Правилам дорожного движения, в котором 20 вопросов и допускается 2 ошибки (лица, имеющие водительское удостоверение РФ экзамен по ПДД не сдают).

Пример билета по
ПДД

1 **Как должно быть обозначено транспортное средство при выполнении строительных, ремонтных или уборочных работ на дороге?**

1. Включен проблесковый маячок оранжевого или желтого цвета.
2. Включен проблесковый маячок синего цвета.
3. Включен дальний свет фар.

2 **Разрешено ли водителю самоходной машины совершить обгон гужевой повозки в конце подъема?**

1. Разрешено, если нет встречного транспорта.
2. Запрещено.

3 **С какой максимальной скоростью может продолжить движение транспортное средство с разрешенной максимальной массой не более 3,5 т?**

1. 60 км/ч.
2. 70 км/ч.
3. 90 км/ч.
4. 110 км/ч.

4 **Транспортное средство с включенным проблесковым маячком оранжевого цвета проедет перекресток:**

1. Первым.
2. Вторым.
3. Третьим.

5 **Имеет ли право автомобиль с включенным проблесковым маячком продолжить движение прямо?**

1. Имеет.
2. Не имеет.

6 **О чем предупреждает установленный знак?**

1. Что при въезде в тоннель будет затруднен разъезд со встречными транспортными средствами.
2. Отсутствует искусственное освещение.
3. Очередность движения регулируется светофором.

7 **О чем предупреждает данная линия разметки с изображением стрелки?**

1. О приближении к сужению проезжей части.
2. О возможности перестроения на другую полосу движения.
3. О приближении к перекрестку с поворотом направо.

8 **Разрешено ли водителю самоходной машины совершить обгон гужевой повозки?**

1. Разрешено.
2. Запрещено.

9 **Разрешена ли остановка транспортного средства в указанном месте?**

1. Разрешена.
2. Запрещена.

10 **При движении прямо нужно ли уступать дорогу встречному автомобилю, поворачивающему налево?**

1. Нужно.
2. Не нужно.

11 **Разрешено ли Вам проехать железнодорожный переезд?**

1. Да, так как дежурный по переезду запрещает движение только встречному автомобилю.
2. Да, если отсутствует приближающийся поезд.
3. Нет.

12 **Следует ли уступить дорогу грузовому автомобилю на перекрестке с круговым движением?**

1. Да.
2. Нет.

13 **Как Вы намерены продолжить движение прямо при желтом мигающем сигнале светофора:**

1. Проехать перекресток первым.
2. Уступить дорогу только грузовому автомобилю.
3. Уступить дорогу только трамваю.
4. Уступить дорогу обоим транспортным средствам.

14 **Какой знак запрещает дальнейшее движение всех без исключения транспортных средств?**

А Б В

1. А.
2. Б.
3. В.

15 **Какую скорость должен соблюдать водитель при возникновении опасности для движения?**

1. Предельно малую.
2. Должен принять необходимые меры к снижению скорости вплоть до остановки транспортного средства.
3. Продолжить движение, не снижая скорости,чтобы покинуть опасное место.

БИЛЕТ 29

16 **Какими знаками Вы должны руководствоваться, если значения временных дорожных знаков (на переносной стойке) и стационарных дорожных знаков противоречат друг другу?**

1. Значениями временных знаков.
2. Значениями стационарных знаков.

17 **Кто из водителей должен уступить дорогу пешеходам?**

1. Только водитель мотовездехода.
2. Только водитель грузового автомобиля.
3. Оба водителя.

18 **По какой полосе разрешено продолжить движение водителю самоходной машины вне населенного пункта?**

1. По любой.
2. По крайней правой.

19 **Что обозначает широкая прерывистая линия разметки?**

1. Границу между полосой торможения и основной полосой проезжей части.
2. Разделяет полосы на проезжей части.
3. Обозначает полосы движения в пределах перекрестка.

20 **Разрешен ли в данной ситуации обгон?**

1. Запрещен.
2. Разрешен, если скорость грузового автомобиля менее 30 км/ч.
3. Разрешен.

Если Вы не сдали теорию, то к практике не допускаетесь. Повторная сдача не ранее, чем через 7 дней. Теоретический экзамен действителен в течение 3-х месяцев.

2. Практическая часть проводится на полигоне на технике учебного заведения.

К итоговой аттестации допускаются лица, выполнившие требования, предусмотренные программой и успешно прошедшие текущий контроль, предусмотренный программами учебных дисциплин. Необходимым условием допуска к итоговой аттестации является представление документов, подтверждающих освоение обучающимся теоретического материала и прохождение практического обучения.

Оценка качества освоения основной программы профессионального обучения осуществляется аттестационной (квалификационной) комиссией по результатам выполнения практической части экзамена и проверки теоретических знаний по программе профессиональной подготовки.

Лицам, прошедшим обучение в полном объеме и итоговую аттестацию выдается свидетельство о профессии рабочего, должности служащего..

6.ПЕРЕЧЕНЬ УЧЕБНЫХ ИЗДАНИЙ

Основные источники:

1. Безопасность дорожного движения: учеб. пособие / А.А. Беженцев. - М.: Вузовский учебник, ИНФРА-М, 2017. - [Электронный ресурс]. - URL: http://znanium.com/bookread2.php?book=752392;
2. Графкина М.В.Охрана труда. Автомобильный транспорт : учеб. пособие / М.В. Графкина. - 5-е изд., стер. - М.: ИЦ «Академия», 2018;
3. Нерсесян В.И. Назначение и общее устройство тракторов, автомобилей и сельскохозяйственных машин и механизмов: В 2 ч. Ч.1: учебник / В.И. Нерсесян. – М.: ИЦ «Академия», 2018. - (Профессиональное образование);
4. Нерсесян В.И. Назначение и общее устройство тракторов, автомобилей и сельскохозяйственных машин и механизмов. Ч.2: учебник. - М.: ИЦ «Академия», 2018;
5. Охрана труда : учеб. пособие / М.В. Графкина. - 2-е изд., перераб. и доп. - М. : ФОРУМ : ИНФРА-М, 2017. - (СПО). - [Электронный ресурс]. - URL: http://znanium.com/bookread2.php?book=767805;
6. Тракторы и автомобили: Учебник / Богатырев А.В., Лехтер В.Р. - М.:НИЦ ИНФРА-М, 2016.-[Электронный ресурс]. - URL: http://znanium.com/bookread2.php?book=556290;

Дополнительные источники:

1. Г.Б.Громоковский Экзаменационные (тематические) задачи всех категорий с коментариями:-М.: Третий рим, 2011.
2. Акимов А.П. Справочная книга тракториста-машиниста. – М.: Колос, 2001
3. Азбука спасения при ДТП. – СПб: Петер Гранд, 2001.
4. Николенко В.Н., Блувштейн Г.А., Карнаухов Г.М. Первая доврачебная медицинская помощь: Учебник водителя автотранспортных средств категорий «А», «В», «С», «D»,«Е»: — М.: Академия – За рулем/ Учебник: Допущено Минобрнауки России. 2010. 192 с.
5. Некрасов В.И. Двигатели тракторов. – М.: Академия, 2009
6. Родичев В.А. Тракторы. – М.: Академия, 2006
7. Жульнев Н.Я. Правила дорожного движения: Учебник водителя автотранспортных средств категории «А», «В», «С», «D»,«Е»: — М.: Академия – За рулем/ Учебник: Допущено Минобрнауки России. 2010. 224 с.
8. Майборода О.В. Основы управления автомобилем и безопасность движения: Учебник водителя автотранспортных средств категории «С», «D»,«Е»: — М.: Академия – За рулем/ Учебник: Допущено Минобрнауки России. 2010. 256 с.
9. Смагин А.В. Правовые основы деятельности водителя: Учебник водителя автотранспортных средств категории «А», «В», «С», «D»,«Е»: — М.: Академия – За рулем/ Учебник: Допущено Минобрнауки России. 2010. 112 с.